Classe S Berline & Limousine

Brochure Mercedes-Benz au 06 octobre 2026

EXTERIEUR

Calandre avec des motifs d'étoiles chromées tridimensionnelles et le contour illuminé
Eclairage de proximité avec projection du logo de la marque
Enjoliveurs de sortie d'échappement chromés, intégrés à la jupe arrière
Jantes alliage 19" à 5 doubles branches, finition argent vanadium (450 d 4MATIC / 450 e Hybride rechargeable)
Jantes alliage aérodynamiques 18" à 5 doubles branches, finition noir/naturel brillant (350 d 4MATIC)
Jantes alliage aérodynamiques 19" à doubles branches, finition noir/naturel brillant (580 e Hybride rechargeable 4MATIC)
Jupe avant et jupe arrière avec inserts chromés
Peinture noir obsidienne métallisé
Poignées de portes affleurantes

INTERIEUR

Baguettes de seuils de portes noires éclairées avec monogramme « Mercedes-Benz »
Ciel de pavillon en tissu noir
Console centrale avec insert décoratif en bois et double porte-gobelet éclairé
Eclairage d'ambiance plus
Garnitures des sièges en cuir noir
Inserts décoratifs en bois de chêne anthracite à pores ouverts
Service connecté : Pré-équipement pour Éclairage d'ambiance actif
Tapis de sol en velours
Volant multifonction en cuir Nappa

INFODIVERTISSEMENT ET CONNECTIVITÉ

Autoradio numérique DAB
Connexion Bluetooth® pour téléphone portable
Module de communication (5G) pour l'utilisation des services connectés
Pack Advanced
Pack USB Plus avec 6 ports USB-C à charge rapide
Prise 12 V dans l'espace jambes du passager avant
Service connecté : Divertissement MBUX (3 ans)

INFODIVERTISSEMENT ET CONNECTIVITÉ

Service connecté : Intégration pour smartphone MBUX, incluant :
- Service connecté : Android Auto
- Service connecté : Apple CarPlay

Service Connecté : MBUX Live Traffic Information
Service connecté : Navigation MBUX
Service connecté : Pré-équipement pour clé de véhicule digitale pour smartphone
Service connecté : Réalité augmentée pour la navigation MBUX
Service connecté : Standard
Superscreen MBUX
Système de charge sans fil pour appareils mobiles à l'avant

CONFORT ET FONCTIONNALITÉS

Accoudoir arrière avec double porte-gobelet escamotable et smartphone
Appuie-tête confort à l'avant avec coussin
Appuie-tête confort à l'avant avec coussin
Banquette arrière fixe avec appuie-tête réglables et escamotables
Chauffage de siège pour conducteur et passager
Climatisation automatique THERMOTRONIC avec Digital Vent Control
Eclairage d'ambiance Plus
ENERGIZING AIR CONTROL
Fermeture assistée
Filet au plancher passager
Filets à bagages dans le coffre
MAGIC VISION CONTROL
Pack compartiment de chargement :
- HANDS-FREE ACCESS
- fermeture du couvercle de coffre à distance
- trappe de chargement d'objets longs
- prise 12 V

Pack Mémoire
Pare-soleil
Rétroviseurs intérieur et extérieur (côté conducteur) à commutation jour/nuit automatique

CONFORT ET FONCTIONNALITÉS

Sièges chauffant à l'arrière (Limousine seulement)
Soutien lombaire à 4 réglages
Système de sonorisation standard avec 10 haut-parleurs
Verre acoustique athermique et insonorisant (hors S 580 e 4MATIC)

SÉCURITÉ ET TECHNIQUE

Airbag médian
Airbags conducteur et passager avant
Airbags genoux pour conducteur et passager
Airbags latéraux pour conducteur et passager
Airbags rideaux
AIRMATIC avec régulation intelligente de l'amortissement et services connecté
Alerte de limite de vitesse
Assistance au manœuvre
Assistant d'angle mort
Assistant d'angle mort Plus
Assistant de stabilisation en cas de vent latéral
ATTENTION ASSIST
Avertissement à la sortie du véhicule
Avertissement de panneau stop et de feu de circulation
Boîte 9G-TRONIC
Caméra de recul
Désactivation automatique de l'airbag passager
DIGITAL LIGHT y compris feux arrière LED
Direction de l'essieu arrière avec adaptation de l'angle de braquage de 4,5°
Fixation i-Size pour siège enfant
Fonction d'arrêt d'urgence
Fonction d'arrêt d'urgence avec changement de voie
Fonction de direction d'évitement
Fonction de franchissement de ligne
Fonction d'évitement Plus
Freinage d'urgence
Gilet de sécurité conducteur

SÉCURITÉ ET TECHNIQUE

KEYLESS-GO avec poignées de porte affleurantes et service connecté
Limiteur de vitesse
Notice d'utilisation en français
PRE-SAFE® Impulse
PRE-SAFE® Impulse latéral
Programmes de conduite DYNAMIC SELECT :
Comfort, Eco, Sport et Individual
Protection piétons
Rappel de présence de personnes actif à l'arrière
Réservoir de carburant de 67 litres (uniquement pour S 450 e / 580 e 4MATIC Hybride rechargeable)
Réservoir de carburant de 76 litres
Service connecté : assistant de signalisation routière
Service connecté : MB.DRIVE ASSIST
Service connecté : MB.DRIVE PARKING ASSIST
Sonorité sport du moteur
Système d'appel d'urgence
Système de contrôle de la pression des pneus
Système PRE-SAFE® avec son PRE-SAFE
TIREFIT
Triangle de signalisation
Trousse de secours
Verre feuilleté de sécurité antieffraction GUARD 360° avec isolation thermique et acoustique pour Mercedes-Benz S 580 e 4MATIC

RECHARGE (seulement 450 e / 580 e 4MATIC)

Service connecté : Services à distance et services de recharge Plus
Câble de charge pour boîtier mural et borne de recharge publique jusqu'à 22 kW (7 m)
Chargeur en courant alternatif (AC), 11 kW
Chargeur en courant continu (DC), 60 kW

COMPARTIF DE LIGNES	Executive Line	AMG Line
EXTÉRIEUR:		
Jupe avant avec applications chromées	•	
Jupes latérales spécifiques AMG		•
Jupe avant AMG avec bordure centrale inférieure, grandes prises d'air et ailettes chromées, ainsi que splitter avant chromé		•
Pare-chocs avant spécifique AMG avec prises d'air sportives et éléments décoratifs chromés		•
Jupe arrière avec applications chromées	•	
Jupe arrière spécifique AMG avec élément décoratif chromé		•
Jantes alliage (18") à 5 doubles branches (350 d) ou Jantes alliage (19") à 5 doubles branches (450 d 4MATIC, S 450 e Hybride rechargeable, S 580 e 4MATIC Hybride rechargeable)	•	
Jantes alliage aérodynamiques AMG 19" à 5 doubles branches en finition gris tantale / naturel brillant		•
Système de freinage avec disques de frein plus grands		•
Vitres arrière et lunette arrière teintées foncé		•
INTÉRIEUR :		
Volant multifonction en cuir Nappa	•	
Volant sport multifonctions en cuir Nappa		•
Pédalier AMG en acier inoxydable brossé avec picots en caoutchouc		•
Tapis de velours	•	
Tapis de sol AMG en velours		•
Profils lumineux de l'éclairage d'ambiance « Racing Yellow » et « Racing Orange »		•

S : De série • : Option - : Indisponible *Dans la limite des stocks disponibles.

Classe S Berline	S 350 d 4MATIC	S 450 d 4MATIC	S 450 e Hybride rechargeable	S 580 e Hybride rechargeable 4MATIC
MOTEUR				
Nombre de cylindres	6 cylindres en ligne	6 cylindres en ligne	6 cylindres en ligne	6 cylindres en ligne
Cylindrée (cm3)	2 989	2 989	2 999	2 999
Puissance thermique (kW/ch)	230 / 313	270 / 367	240 / 326	330 / 449
Puissance électrique (kW/ch)	17 / 23	17 / 23	120 / 163	120 / 163
Puissance cumulée maxi (kW/ch)	-	-	320 / 435	430 / 585
Couple nominal (Nm)	650	750	540	560
Capacité nette de la batterie (kWh)	-	-	21,96	21,96
Puissance administrative (cv)	20*	21*	25*	34*
Norme antipollution	Euro 6e-bis	Euro 6e-bis	Euro 6e-bis	Euro 6e-bis
Energie	Diesel avec alterno-démarreur 48V	Diesel avec alterno-démarreur 48V	Hybride rechargeable essence	Hybride rechargeable essence
PERFORMANCE				
Vitesse maxi (km/h)	250	250	250	250
Accélération 0 à 100 km/h (s)	5,4	5,1	5,7	4,4
CONSOMMATIONS / EMISSIONS				
Consommation de carburant en cycle combiné (L/100km)	6,2 – 6,8	6,3 – 6,9	2,2 – 3,0	2,6 – 3,1
Emissions de CO_2 en cycle combiné (g/km)	162 - 179	164 - 179	50 – 69	60 – 71
Autonomie en mode électrique en cycle combiné (km)	-	-	97 – 118	94 - 104
Autonomie en mode électrique en ville (km)	-	-	92 – 113	89 - 99
TRANSMISSION				
Transmission	Intégrale	Intégrale	Propulsion	Intégrale
Boîte de vitesses	Automatique 9 rapports 9G-TRONIC	Automatique 9 rapports 9G-TRONIC	Automatique 9 rapports 9G-TRONIC	Automatique 9 rapports 9G-TRONIC
POIDS				
A vide en ordre de marche/charge utile (kg)	2 230 / 660	2 235 / 655	2 445 / 605	2 495 / 555
Remorque non freinée/ freinée à 12% (kg)	750 / 2 100	750 / 2 100	-	-
DIMENSIONS				
Volume du coffre (L)	510	510	345	345
Diamètre de braquage mur à mur (m)	11,6	11,6	11,4	11,6
Capacité du réservoir / dont réserve (L)	76 / 8	76 / 8	67 / 8	67 / 8

* Donnée provisoire en cours d'homologation susceptible d'évolution. Cette valeur ne constitue pas un engagement contractuel définitif de la part du vendeur. La valeur définitive sera communiquée à l'acheteur au plus tard au moment de la livraison du véhicule

Classe S Limousine	S 350 d 4MATIC	S 450 d 4MATIC	S 450 e Hybride rechargeable	S 580 e Hybride rechargeable 4MATIC
MOTEUR				
Nombre de cylindres	6 cylindres en ligne	6 cylindres en ligne	6 cylindres en ligne	6 cylindres en ligne
Cylindrée (cm3)	2 989	2 989	2 999	2 999
Puissance thermique (kW/ch)	230 / 313	270 / 367	240 / 326	330 / 449
Puissance électrique (kW/ch)	17 / 23	17 / 23	120 / 163	120 / 163
Puissance cumulée maxi (kW/ch)	-	-	320 / 435	430 / 585
Couple nominal (Nm)	650	750	540	560
Capacité nette de la batterie (kWh)	-	-	21,96	21,96
Puissance administrative (cv)	20*	21*	25*	34*
Norme antipollution	Euro 6e-bis	Euro 6e-bis	Euro 6e-bis	Euro 6e-bis
Energie	Diesel avec alterno-démarreur 48V	Diesel avec alterno-démarreur 48V	Hybride rechargeable essence	Hybride rechargeable essence
PERFORMANCE				
Vitesse maxi (km/h)	250	250	250	250
Accélération 0 à 100 km/h (s)	5.4	5,1	5,7	4,4
CONSOMMATIONS / EMISSIONS				
Consommation de carburant en cycle combiné (L/100km)	6,2 – 6,9	6,3 – 6,9	2,2 – 3,1	2,7 – 3,2
Emissions de CO_2 en cycle combiné (g/km)	163 – 182	165 - 182	51 - 71	61 – 72
Autonomie en mode électrique en cycle combiné (km)	-	-	95 - 115	92 - 103
Autonomie en mode électrique en ville (km)	-	-	91 - 111	89 - 98
TRANSMISSION				
Transmission	Intégrale	Intégrale	Propulsion	Intégrale
Boîte de vitesses	Automatique 9 rapports 9G-TRONIC	Automatique 9 rapports 9G-TRONIC	Automatique 9 rapports 9G-TRONIC	Automatique 9 rapports 9G-TRONIC
POIDS				
A vide en ordre de marche/charge utile (kg)	2 250 / 660	2 225 / 655	2 465 / 605	2 515 / 555
Remorque non freinée/ freinée à 12% (kg)	750 / 2 100	750 / 2 100	-	-
DIMENSIONS				
Volume du coffre (L)	510	510	345	345
Diamètre de braquage mur à mur (m)	11,9	11,9	11,7	11,9
Capacité du réservoir / dont réserve (L)	76 / 8	76 / 8	67 / 8	67 / 8

* Donnée provisoire en cours d'homologation susceptible d'évolution. Cette valeur ne constitue pas un engagement contractuel définitif de la part du vendeur. La valeur définitive sera communiquée à l'acheteur au plus tard au moment de la livraison du véhicule

Dimensions Classe S Berline Facelift (W223) Diesel (350 d 4MATIC, 450 d 4MATIC)**

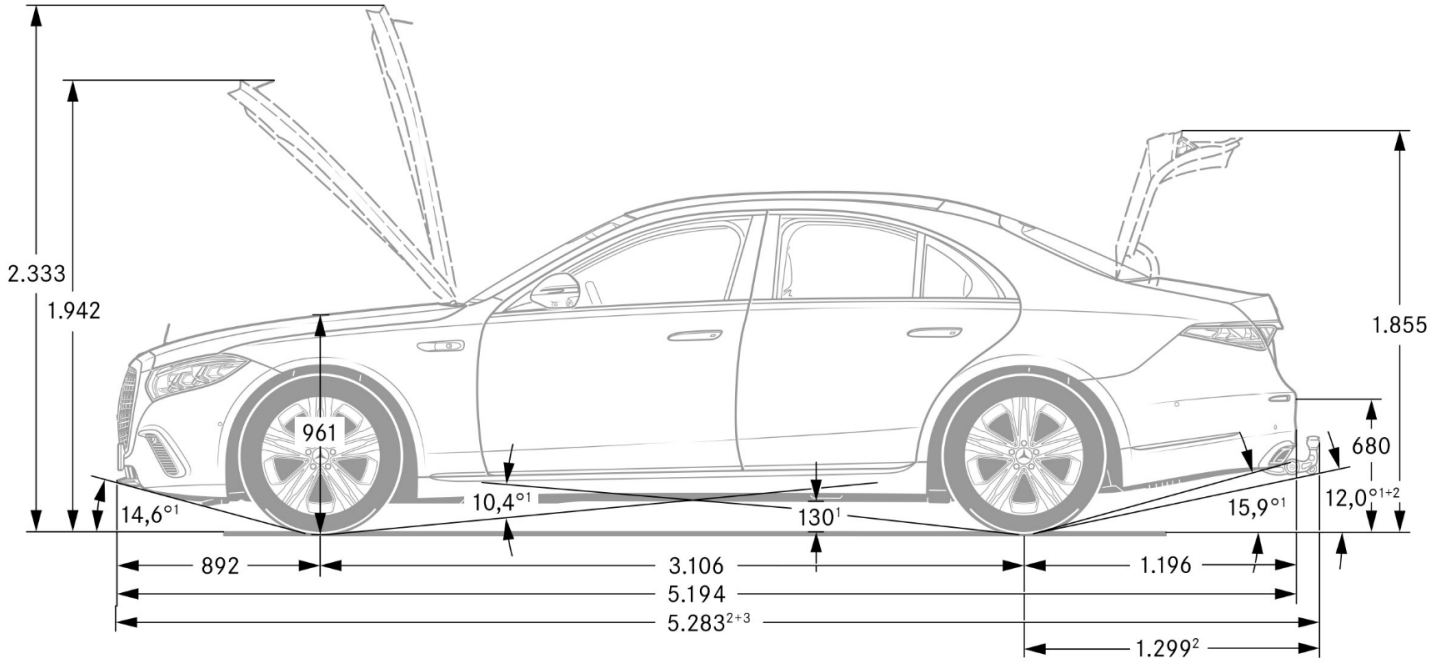

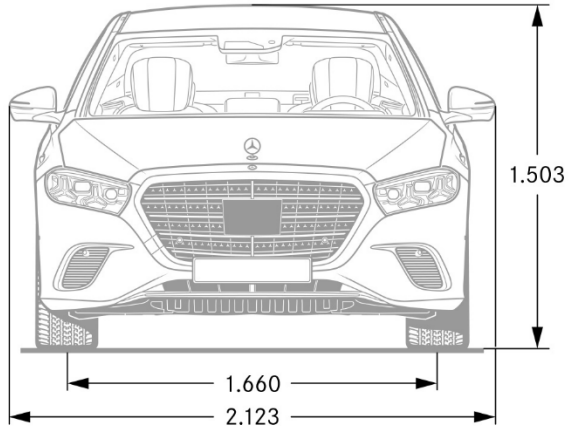

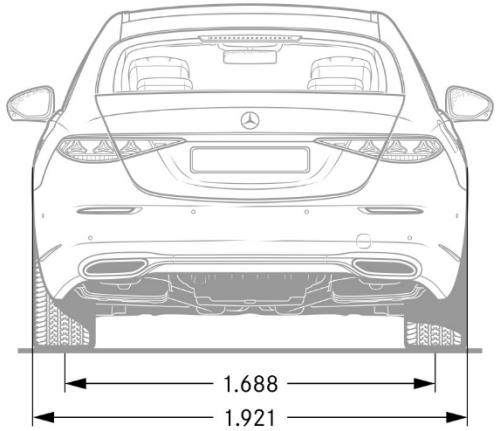

*Données exprimées en mm.

**Les illustrations correspondent à la finition Executive Line

Dimensions Classe S Berline Facelift (W223) Plug-in-Hybride (450 e, 580 e 4MATIC)**

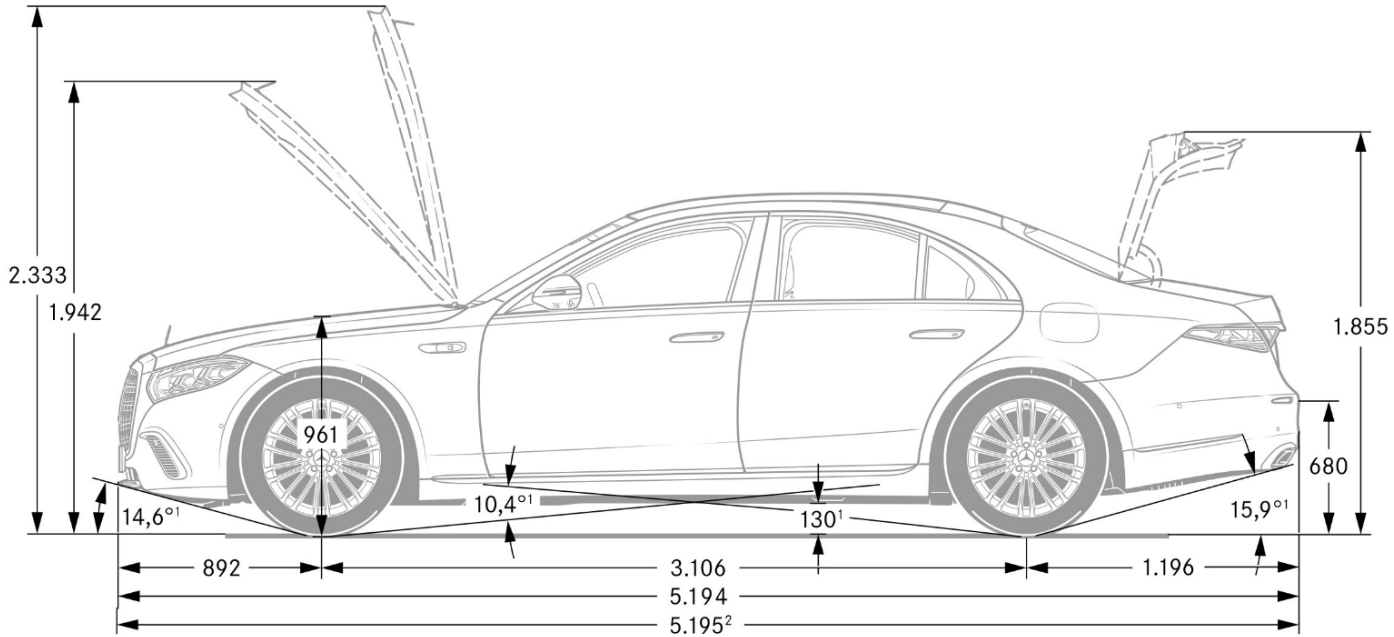

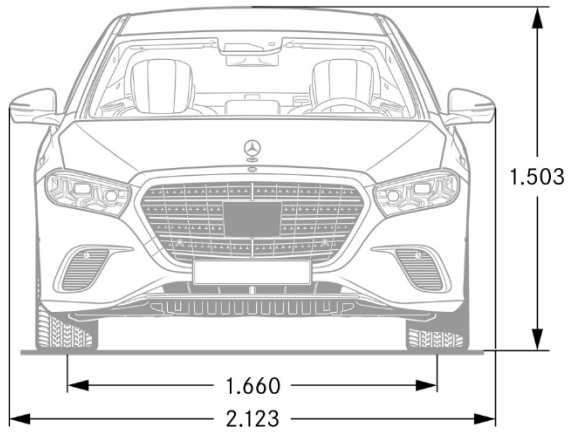

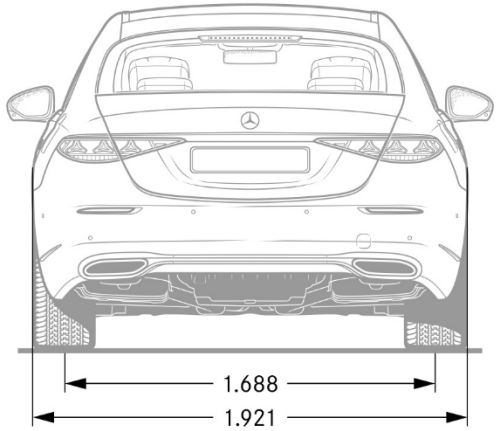

*Données exprimées en mm.

**Les illustrations correspondent à la finition Executive Line

Dimensions Classe S Limousine Facelift (V223) Diesel (350 d 4MATIC, 450 d 4MATIC)**

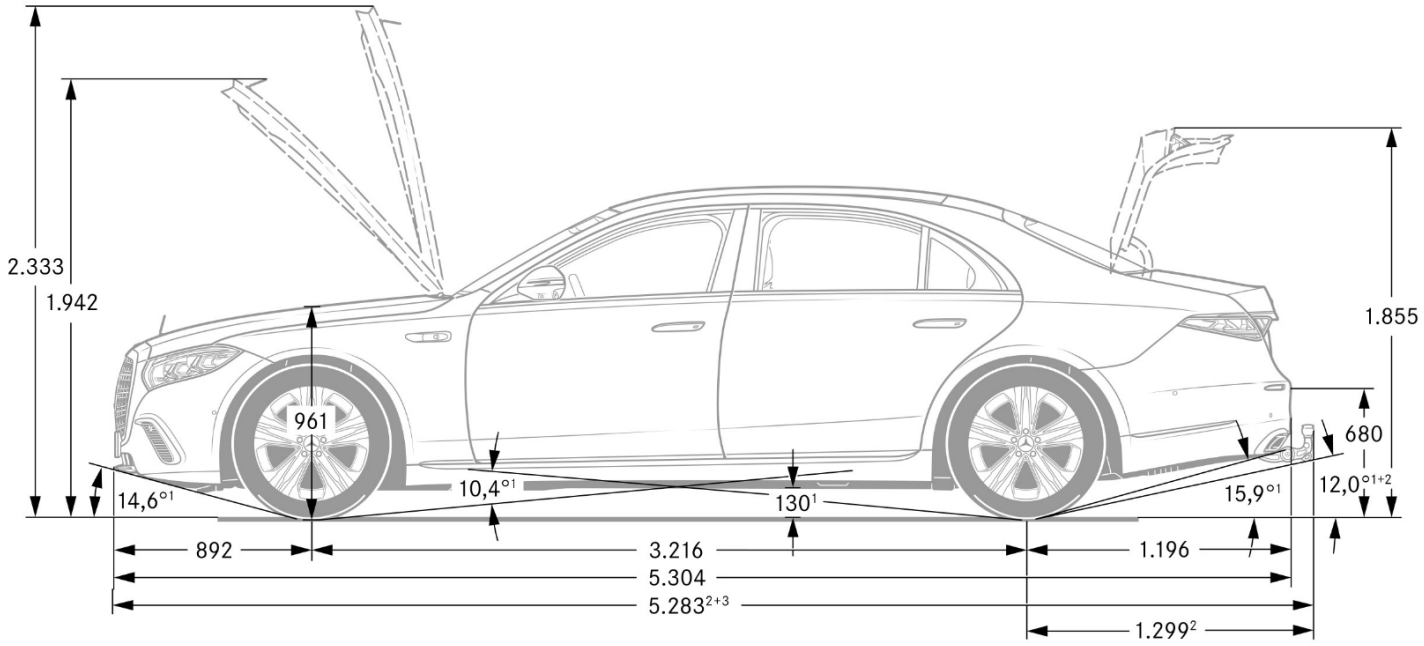

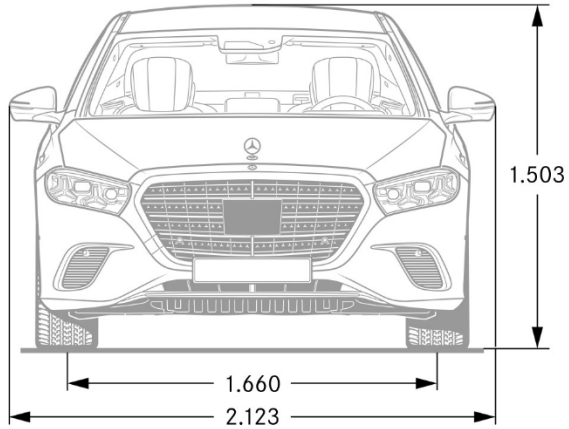

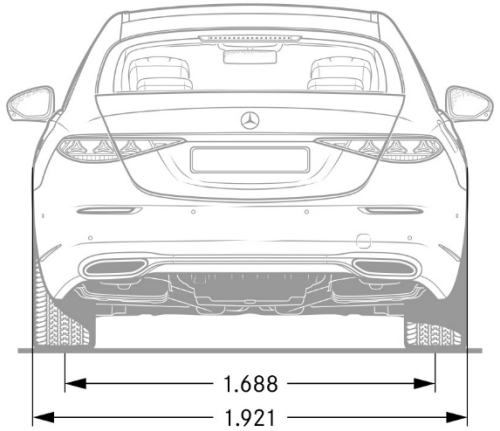

*Données exprimées en mm.

**Les illustrations correspondent à la finition Executive Line

Dimensions Classe S Limousine Facelift (V223) Plug-in-Hybride (450 e, 580 e 4MATIC)**

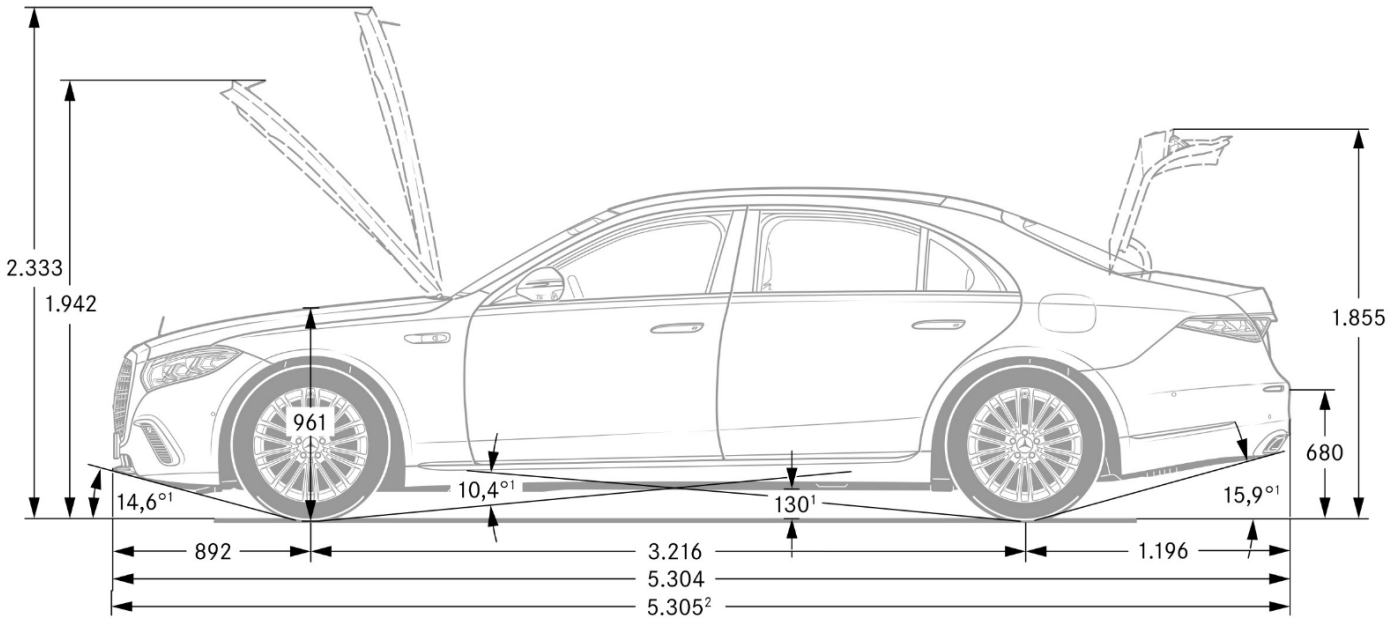

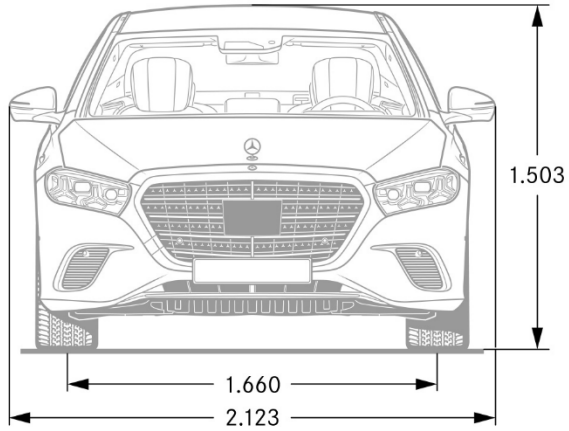

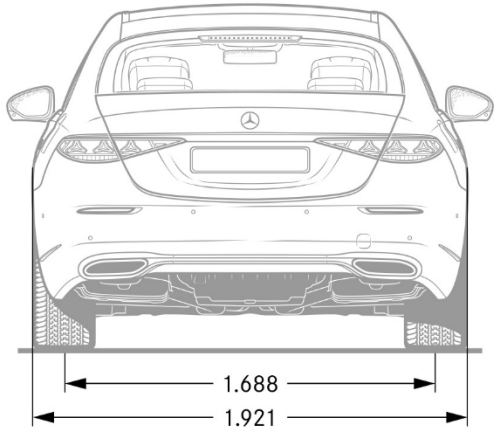

*Données exprimées en mm.

**Les illustrations correspondent à la finition Executive Line

Les données contenues dans ce document concernent les véhicules commercialisés en France. Les données sont susceptibles d'évolution à chaque nouvelle homologation. Le constructeur peut apporter à tout moment des modifications techniques sur ses modèles. Les illustrations peuvent présenter des équipements optionnels. Depuis le 1er septembre 2018, les véhicules légers neufs sont réceptionnés en Europe sur la base de la procédure d'essai harmonisée pour les véhicules légers (WLTP), procédure d'essai permettant de mesurer la consommation de carburant et les émissions de CO2, plus réaliste que la procédure NEDC précédemment utilisée. Veillez à bien vérifier auprès de votre Distributeur Agréé Mercedes-Benz que ces valeurs n'ont pas évolué suite à d'éventuels changements d'homologation.

Photos non contractuelles. Les tarifs constructeur conseillés sont indiqués à titre indicatif et sont modifiables sans préavis. Ils sont issus du tarif en vigueur à la date de la dernière mise à jour du document. Ils sont exprimés en Euros TTC (sur la base d'un taux de TVA applicable à la date de la commande) et s'entendent clés en main pour la France métropolitaine. Si l'achat de ce véhicule vous intéresse, contactez votre Distributeur Agréé Mercedes-Benz le plus proche pour connaître les conditions de prix et de disponibilités (d'équipements et d'options) appliquées.

*L'utilisation du navigateur Internet et des services en ligne Mercedes-Benz est possible uniquement via un téléphone portable compatible et soumis à la souscription d'un contrat de téléphonie avec transfert de données auprès d'un opérateur téléphonique.
La réception de données issues d'Internet dans la zone de couverture du réseau, peut entraîner un surcoût, notamment à l'étranger. Renseignez-vous auprès de votre opérateur. Votre distributeur Mercedes-Benz se tient à votre disposition pour plus d'informations concernant les services en ligne Mercedes-Benz.

*L'utilisation des Services Connectés nécessite un Identifiant Mercedes me ID personnel, l'acceptation des Conditions d'Utilisation des Services Connectés, l'acceptation des Conditions d'Utilisation de l'Identifiant Mercedes me ID, le consentement en matière de protection des données des Services Connectés Mercedes-Benz dans certains cas et l'activation des Services Connectés. Le véhicule concerné doit être associé au compte utilisateur Mercedes-Benz du client.

Certains Services Connectés sont inclus pour une durée limitée dans le cadre d'un achat d'un véhicule neuf. Vous retrouvez le détail des Services Connectés disponibles pour votre véhicule sur votre espace personnel Mercedes-Benz. Une fois le délai initial écoulé, les Services Connectés peuvent être prolongés à titre payant dans la mesure où ils sont encore disponibles pour le véhicule correspondant.
D'autres Services Connectés sont proposés à l'achat ou via un abonnement sur le Mercedes-Benz Store.

Si des Services Connectés correspondant à des contenus de divertissement sont choisis par le client, ils peuvent nécessiter :
- un contrat supplémentaire avec un fournisseur tiers comme condition préalable pouvant inclure des frais supplémentaires (ex. : streaming nécessitant de souscrire au "Volume de Données de Confort"). En lieu et place du "Volume de Données de Confort", il peut être possible d'utiliser un volume de données propre au client (ex. : hotspot mobile) en fonction de la version du système multimédia du client et/ou du véhicule.
- ou des produits tiers sélectionnés (ex : smartphone, smartwatch).

Veuillez-vous rapprocher de votre Distributeur Agréé pour plus de précisions

Vous trouverez plus d'informations concernant le traitement de vos données personnelles pour l'utilisation des Services Connectés dans la rubrique « Politique de Confidentialité » sur votre espace personnel Mercedes-Benz.

La connexion du module de communication au réseau mobile, y compris le système d'appel d'urgence, dépend de la couverture réseau locale et de la disponibilité des opérateurs de réseau.
Concernant le service MB.CHARGE Public, disponible sur tous les modèles Mercedes-Benz Hybrides Rechargeables et 100% électriques, veuillez consulter les conditions d'utilisation qui se trouvent dans la rubrique MB.CHARGE Public.

*Les services tels que Live Traffic Information, le partage de clé ou encore les services à distance sont utilisables gratuitement pendant une durée limitée. Pour pouvoir bénéficier de la durée d'utilisation gratuite, une connexion de votre véhicule avec votre compte utilisateur Mercedes-Benz est nécessaire. Au-delà de cette durée d'utilisation déterminée, la poursuite de l'utilisation de ces services deviendra payante.

Nos systèmes d'assistance à la conduite et de sécurité sont des dispositifs annexes et ne vous déchargent pas de votre responsabilité en tant que conducteur. Merci de consulter les instructions et les limites de ces systèmes en vous référant à la notice d'utilisation.

Pour les trajets courts, privilégiez la marche ou le vélo.
Pensez à covoiturer.
Au quotidien, prenez les transports en commun.
#SeDéplacerMoinsPolluer

Page 1 : Mercedes-Benz S 350 d 4MATIC Limousine AMG Line, Jantes alliages AMG 21'' multibranches en finition gris Himalaya/naturel brillant, peinture noir scintillant MANUFAKTUR, intérieur blanc profond/noir MANUFAKTUR, Pack Exclusif

Mercedes-Benz France - 7, avenue Nicéphore Niépce – 78180 Montigny-le-Bretonneux
Mercedes-Benz France - Société par actions simplifiée - Capital 75 516 000€
Siren 622 044 287 R.C.S. Versailles - Siret 622 044 287 00234 - APE 501Z
Siège social : 7, avenue Nicéphore Niépce – 78180 Montigny-le-Bretonneux.
Internet : http://www.mercedes-benz.fr

mercedes-benz.fr