MERCEDES-BENZ CLASSE E

Brochure Mercedes-Benz au 6 octobre 2026

EXTÉRIEUR

Baguette de ligne de ceinture et de bas de glaces chromées
Peinture noir uni
Peintures métallisées (uniquement pour les motorisations hybrides rechargeables)
Badge EQ sur l'aile avant (uniquement pour les motorisations hybrides rechargeables)

INTÉRIEUR

Baguettes de seuil éclairées avec monogramme « Mercedes-Benz »
Boîte à gants éclairée
Chauffage de siège pour conducteur et passager avant
Dossiers arrière rabattables
Filet à bagages sur le dossier des sièges avant
Seuils de portes éclairés avec monogramme « Mercedes-Benz » (450 d 4MATIC, 400 e 4MATIC uniquement)
Tapis de coffre (pour la version Break, à partir du pack Advanced Plus)

INFODIVERTISSEMENT ET CONNECTIVITÉ (1/3)

Autoradio numérique DAB
Ecran central média tactile 14,4'' (36 cm)
Ecran conducteur 12,3'' (31 cm)
Service connecté : Intégration pour smartphone Android Auto™ et Apple CarPlay™
Module de communication (5G) pour l'utilisation des services Mercedes me connect

INFODIVERTISSEMENT ET CONNECTIVITÉ (2/3)

Service connecté : Navigation MBUX Premium :
- Navigation par disque dur
- Navigation haute résolution avec vue satellite
- Live Traffic Information et communication Car-to-X (utilisable gratuitement pendant 7 ans à partir de l'activation)
- Calcul rapide de l'itinéraire en ligne avec prise en compte des informations routières actualisées en continu le long de l'itinéraire (utilisation gratuite pendant 3 ans à partir de l'activation)
- Fonction Send2Car : envoie des adresses sélectionnées via l'application au système de navigation du véhicule, par exemple des sites touristiques ou des restaurants
- Mise à jour des données cartographiques (utilisable gratuitement jusqu'à 7 ans à partir de l'activation)
- Services de navigation (utilisables gratuitement pendant 3 ans à partir de l'activation) : recherche libre de lieux et d'adresses au choix, vue détaillée de la carte avec informations météo (température) et possibilités de stationnement actuelles

Pack USB

Service connecté : pré-équipement pour divertissement MBUX Plus :
- App-store intégré pour élargir l'offre multimédia dans le véhicule parmi différentes catégories, telles que
- Musique en streaming (compte utilisateur requis)
- Médias sociaux (compte utilisateur requis)
- Jeux
- Productivité
- Intégration native d'Amazon Music, Apple Music et Spotify (compte utilisateur requis)
- Informations radio étendues, utilisables gratuitement pendant 3 ans à partir de l'activation
- Webradio
- Service de volume de données confort tiers, utilisable gratuitement pendant 3 ans à partir de l'activation
- Radio Internet

INFODIVERTISSEMENT ET CONNECTIVITÉ (3/3)

Service connecté : Services à distance Premium (pour les motorisations thermiques) :
- Module de communication
- Assistance en cas de vol du véhicule (Assistance en cas de vol), utilisable gratuitement pendant 3 ans dès son activation
- Services Mercedes me :
- Interrogation à distance de l'état du véhicule : indique le kilométrage, la pression des pneus, le niveau de liquide lave-glace, etc.
- Chauffage additionnel/ventilation à l'arrêt
- Verrouillage et déverrouillage à distance des portes
- Toit ouvrant/vitres avec fermeture et ouverture à distance et fonction d'aération
- Personnalisation : enregistre des paramètres tels que les stations de radio ou les destinations de navigation dans le profil de conducteur personnel et permet de les importer dans les véhicules dotés de la même génération télématique , le profil peut être connecté avec la clé afin que les fonctions soient activées avant même de monter à bord
- Géolocalisation du véhicule
- Alerte voiturier : informe via l'application lorsque le contact est mis/coupé et lorsque le véhicule se déplace en dehors d'un rayon défini (1 km, 2,5 km ou 5 km)
- Localiser le véhicule
- Dépassement de la vitesse autorisée
- Fonction Send2Car : envoie via l'application des adresses sélectionnées au système de navigation du véhicule (lieux intéressants ou restaurants par exemple)

Système de charge sans fil pour appareils mobiles à l'avant

Service connecté : Système multimédia MBUX avec routines intelligentes pour une expérience d'utilisation prédictive et apprenante

CONFORT ET FONCTIONNALITÉS (1/3)

Assistant de stationnement actif avec PARKTRONIC

Caméra de recul

Chauffage de siège pour conducteur et passager avant

Climatisation automatique THERMATIC

Eclairage d'ambiance

Eclairage de proximité avec projection du logo de la marque

Pack Confort sièges avant

CONFORT ET FONCTIONNALITÉS (2/3)

Pack Mémoires (400 e 4MATIC, 450 d 4MATIC) pour régler et mémoriser électriquement les positions des éléments suivants :
- Sièges conducteur et passager avec appuie-tête
- Colonne de direction via les éléments de commande dans les portes
(Réglage de la profondeur d'assise avec coussins sans interstice
- Rétroviseurs extérieurs
- Abaissement du rétroviseur côté passager lors du stationnement
- Répartition de l'équilibre du chauffage du siège entre le dossier du siège et le coussin du siège
- Réglages de l'affichage tête haute (équipement optionnel)
- Digital Vent Control en liaison avec la climatisation automatique THERMOTRONIC (équipement optionnel)
- 3 possibilités d'enregistrement des réglages pour le conducteur et le passager dans chaque profil d'utilisateur
- Fonction de positionnement PRE-SAFE® pour le siège passager
- Cinétique de siège ENERGIZING avec différents programmes

Pack Stationnement avec caméras panoramiques (400 e 4MATIC, 450d 4MATIC)

Rétroviseurs extérieurs rabattables électriquement

Rétroviseur intérieur et rétroviseur extérieur côté conducteur à commutation jour/nuit automatique

Soutien lombaire à 4 réglages

Pack Mémoires (400 e 4MATIC, 450 d 4MATIC) pour régler et mémoriser électriquement les positions des éléments suivants :
- Sièges conducteur et passager avec appuie-tête
- Colonne de direction via les éléments de commande dans les portes
(Réglage de la profondeur d'assise avec coussins sans interstice
- Rétroviseurs extérieurs
- Abaissement du rétroviseur côté passager lors du stationnement
- Répartition de l'équilibre du chauffage du siège entre le dossier du siège et le coussin du siège
- Réglages de l'affichage tête haute (équipement optionnel)
- Digital Vent Control en liaison avec la climatisation automatique THERMOTRONIC (équipement optionnel)
- 3 possibilités d'enregistrement des réglages pour le conducteur et le passager dans chaque profil d'utilisateur
- Fonction de positionnement PRE-SAFE® pour le siège passager
- Cinétique de siège ENERGIZING avec différents programmes

CONFORT ET FONCTIONNALITÉS (3/3)

Rétroviseurs extérieurs rabattables électriquement
Rétroviseur intérieur et rétroviseur extérieur côté conducteur à commutation jour/nuit automatique
Soutien lombaire à 4 réglages

SÉCURITÉ ET DYNAMISME (1/2)

ABS (antiblocage de roues), ASR (anti-patinage), BAS (freinage d'urgence assisté)
ADAPTIVE BRAKE avec fonction HOLD, aide au démarrage en côte, pré-remplissage et séchage des freins par freinage en cas de pluie
Affichage de l'état des ceintures arrière (bouclées/non bouclées) sur le combiné d'instruments
Airbag genoux pour le conducteur
Airbags frontaux pour le conducteur et le passager avant
Airbags latéraux conducteur et passager avant (airbags combinés thorax et bassin)
Airbags rideaux
Assistant de changement de voie actif
Assistant de feux de route adaptatifs
Assistant de limitation de vitesse actif
Assistant directionnel pour les manœuvres d'évitement
Assistant de signalisation routière
ATTENTION ASSIST : système de détection de somnolence
Boîte de vitesse automatique à 9 rapports 9G-TRONIC
Capot moteur actif pour la protection des piétons
Capteurs arrière pour assistance au maintien de voie
Détecteur d'angle mort (400 e 4MATIC, 450 d 4MATIC)
Détecteur d'occupation de siège arrière
Désactivation automatique de l'airbag passager

SÉCURITÉ ET DYNAMISME (2/2)

DIGITAL LIGHT avec services connectés (uniquement sur 400 e 4MATIC, 450 d 4MATIC)
- Module d'arrière-plan MULTIBEAM LED
- Compensation topographique
- Assistant de feux de route adaptatifs Plus
- Portée des feux de route ULTRA RANGE
- Eclairage actif dans les virages avec commande anticipative
- Eclairage antibrouillard étendu, éclairage d'intersection, éclairage de route, éclairage de ville, éclairage de mauvais temps ainsi qu'éclairage d'autoroute et éclairage de route pour autoroute avec un éclairage de la chaussée optimisé pour la situation de conduite
- Eclairage d'intersection avec fonction rond-point et carrefour en liaison avec la navigation par disque dur
-Feux arrière à LED adaptatifs avec fonction multi-niveaux

DYNAMIC SELECT avec 4 programmes de conduite (ECO, Confort, Sport et Individual)
Frein de stationnement électrique
Freinage d'urgence assisté actif
Kit anti-crevaison TIREFIT
Pilote automatique de régulation de distance actif DISTRONIC
Projecteurs LED hautes performances (sauf 400 e 4MATIC, 450 d 4MATIC)
Rappel passif de présence de personnes
Réservoir de carburant de plus grande capacité (uniquement pour les motorisations thermiques)
Système d'appel d'urgence
Système de contrôle de la pression des pneus
Système de freinage avec disques de plus grandes dimensions (300 e, 300 e 4M, 300 d e, 300 d e 4M, 400 e 4M, 450 4M)
Système PRE-SAFE®
Train de roulement AGILITY CONTROL avec système d'amortissement sélectif et niveau surbaissé (pour les motorisations thermiques Classe E Berline)
Train de roulement AGILITY CONTROL avec système d'amortissement sélectif (pour les motorisations hybrides rechargeables Classe E Berline)
Train de roulement AGILITY CONTROL avec système d'amortissement sélectif, niveau surbaissé et suspensions pneumatiques sur l'essieu arrière (Classe E Break)

RECHARGE

Batterie de 19,53 kWh de capacité utile

Chargeur embarqué courant alternatif (AC) 11 kW

Câble de charge pour boîtier mural et bornes de recharge publiques, 5m, 22 kW

Service connecté : Services à distance et de Recharge Plus (service gratuit pendant 1 an à partir de l'activation) :
- Pré-équipement pour MB.CHARGE Public, utilisation gratuite pendant 1 an à partir de l'activation
- Services Mercedes me :
- Interrogation à distance de l’état du véhicule : indique le kilométrage, la pression des pneus, le niveau de liquide lave-glace, etc.
- Chauffage additionnel/ventilation à l’arrêt
- Verrouillage et déverrouillage à distance des portes
- Toit ouvrant (si l'option équipe le véhicule)/vitres avec fermeture et ouverture à distance et fonction d'aération
- Personnalisation : sauvegarde des paramètres tels que les stations de radio ou les destinations de navigation dans le profil de conducteur personnel et permet de les importer dans les véhicules dotés de la même génération télématique , le profil peut être connecté avec la clé afin que les fonctions soient activées avant même de monter à bord
- Géolocalisation du véhicule
- Alerte voiturier : informe via l'application lorsque le contact est mis/coupé et lorsque le véhicule se déplace en dehors d'un rayon défini
- Dépassement de la vitesse autorisée
- Fonction Send2Car : envoie via l'application des adresses sélectionnées au système de navigation du véhicule (lieux intéressants ou restaurants par exemple)

COMPARATIF DE LIGNES	Avantgarde Line	AMG Line	Exclusive Line
Pack Extérieur Avantgarde Line			
- Calandre avec étoile Mercedes centrale, encadrement, Mercedes-Benz Pattern et insert décoratif sur la lamelle unique de la calandre chromée - Jupes avant et arrière avec baguettes décoratives chromées - Grilles d'entrée d'air esquissées à l'avant et enjoliveurs de sortie d'échappement esquissés à l'arrière - Baguettes de ligne de ceinture et de bas de glace chromées - Capot moteur avec bossages stylisés - Jantes de conception légère 17" avec enjoliveurs entièrement recouvrants, enjoliveur peint en noir et argent vanadium	S	-	-
Pack Extérieur AMG Line			
- Jupe avant AMG avec bordure centrale inférieure et, entre autres, de grandes grilles d'entrée d'air et un splitter avant ainsi que des baguettes décoratives chromées à l'avant - Insert sur les longerons en finition chrome - Jupe arrière AMG, notamment façon diffuseur en noir et enjoliveurs de sortie d'échappement trapézoïdaux chromés - Insert sur les longerons en finition chrome - Protège-radiateur avec lamelle unique et étoile Mercedes centrale, bordure, Mercedes-Benz Pattern et insert décoratif sur la lamelle unique chromée - Capot moteur avec bossages stylisés - Baguette de ligne de ceinture et de bas de glaces chromées - Jantes alliage AMG 48,3 cm (19") à 5 doubles branches finition gris tantale/naturel brillant - Système de freinage avec disques de frein avant surdimensionnés - Vitres teintées	-	S	-
Pack Extérieur Exclusive Line			
- Etoile Mercedes verticale sur le capot moteur - Calandre avec encadrement et inserts décoratifs sur les 3 doubles lamelles en chrome - Jupes avant et arrière avec inserts décoratifs chromés étendus - Insert sur les longerons en finition chrome - Baguettes de ligne de ceinture et de bas de glace chromées - Capot moteur avec bossages stylisés - Jantes alliage 18 " à 5 branches finition noir/naturel brillant - Vitres teintées	-	-	S

Légende : **S** : De série • : Option **-** : Indisponible

MERCEDES-BENZ FRANCE - 06/10/2026

COMPARATIF DE LIGNES	Avantgarde Line	AMG Line	Exclusive Line
Pack Intérieur Avantgarde Line - Volant multifonction en cuir Nappa, branches en finition noir brillant avec liseré chromé argenté, palettes de commande de boîte au volant chromées argentées anodisées - Sièges confort semi-électrique - Pack Confort sièges avec soutien lombaire - Garnitures de sièges en ARTICO/tissu Ljusdal noir - Inserts décoratifs en frêne noir à pores ouverts, console centrale en bois Frêne noir à pores ouverts - Ciel de pavillon en tissu gris neva - Tapis de sol en velours	S	-	-
Pack Intérieur AMG Line - Volant sport multifonction en cuir Nappa avec méplat dans la partie inférieure et perforation dans la zone de préhension, palettes de changement de rapport au volant galvanisées chromées argentées - Pack Confort sièges avec soutien lombaire - Inserts décoratifs en bois de frêne noir à pores ouverts, console centrale en bois de frêne noir à pores ouverts - Ciel de pavillon en tissu noir - Tapis de sol AMG - Pédalier sport AMG en acier inoxydable brossé avec picots en caoutchouc noir **Pack Sièges Sport AMG Line** - Sièges sport enveloppants pour conducteur et passager - Garnitures en ARTICO/microfibre MICROCUT noir - Appuie-tête réglables sur 2 positions - Surpiqûres assorties à l'équipement intérieur - Planche de bord et lignes de ceinture en ARTICO façon Nappa	-	S	-
Pack Intérieur EXCLUSIVE Line - Volant multifonction en cuir Nappa, branches en finition noir brillant avec liseré chromé argenté, palettes galvanisées de changement de rapport au volant en finition chromée argentée - Sièges confort partiellement électrique - Pack Confort sièges avec soutien lombaire - Garnitures de sièges en ARTICO noir - Planche de bord et lignes de ceinture en ARTICO façon Nappa avec surpiqûre - Inserts décoratifs en érable marron à pores ouverts aluminium lines, console centrale en érable marron à pores ouverts aluminium lines - Ciel de pavillon en tissu gris neva - Tapis de sol en velours	-	-	S

Légende : S : De série • : Option - : Indisponible

MERCEDES-BENZ FRANCE - 06/10/2026

COMPARATIF DE LIGNES	Avantgarde Line	AMG Line	Exclusive Line
Pack Advanced avec services connectés - Service connecté : intégration pour smartphone - Dossiers arrière rabattables - Ecran conducteur 12.3'' - Phares LED hautes performances, assistant de feux de route adaptatifs - Pack USB : 2x USB-C 15 W charge+données dans le vide-poches, 1x USB-C 15 W charge+données dans la console centrale, 2x USB-C 15 W charge à l'arrière - Système de charge sans fil pour appareils mobiles à l'avant - Chauffage de siège pour conducteur et passager - Réservoir de carburant de capacité accrue - TIREFIT	S	S	S
Pack Premium avec services connectés - Eléments du Pack Advanced - Calandre éclairée - Pack Stationnement avec caméras panoramiques - Assistant d'angle mort Réalité augmentée MBUX pour la navigation - Pack Mémoire - Baguettes de seuil éclairées AMG avec monogramme « AMG » et cache interchangeable - Pack Confort acoustique - Système de sonorisation surround Burmester® 4D - Eclairage d'ambiance actif avec visualisation du son - Pack Confort KEYLESS-GO	-	•	S
DIGITAL LIGHT	•	•	S

Légende : **S** : De série • : Option - : Indisponible

COMPARATIF DE LIGNES – Classe E Break All-Terrain

	All-Terrain
Pack Extérieur All-Terrain - Design AVANTGARDE - Calandre avec étoile Mercedes centrale, encadrement, Mercedes-Benz Pattern et insert décoratif sur 2 lamelles individuelles en chrome avec accents en noir brillant - Pare-chocs avant et arrière avec inserts décoratifs, protection anti-encastrement design en chrome - Habillages de bas de caisse avec insert décoratif chromé. - Baguettes de ligne de ceinture et de bas de glace chromées - Habillage de passage de roue, coloris noir, aspect grené - Rampes de toit en aluminium poli - Protection du seuil de chargement façon inox - Capot moteur avec bossages stylisés - Jantes alliage aérodynamiques 18" à 5 branches, pour les modèles E 220 d 4MATIC All-Terrain, E 450 d 4MATIC All-Terrain, finition noir/naturel brillant - Jantes alliage 19" multibranches doubles pour E 300 de 4MATIC All-Terrain avec technologie hybride EQ, finition noir/naturel brillant	**S**

Pack Intérieur All-Terrain : similaire au Pack Intérieur Avantgarde Line (voir détail page 7)

Légende : **S** : De série • : Option - : Indisponible

MERCEDES-AMG E53 HYBRIDE 4MATIC+

Brochure Mercedes-Benz au 22 avril 2026

EXTÉRIEUR

Baguette de ligne de ceinture et de bas de glaces chromées

AIRPANEL

Calandre AMG à barres verticales AMG et contour éclairé

Kit carrosserie AMG :
- Calandre spécifique à AMG avec baguettes verticales en chrome brillant
- Ailes avant élargies
- Jupe avant AMG avec bordure centrale inférieure du pare-chocs avant et prises d'air au design sportif et expressif
- Habillages de bas de caisse AMG
- Jupe arrière AMG au look diffuseur dans le ton noir avec 2 enjoliveurs de doubles sorties d'échappement rondes en chrome brillant
- Désignation spécifique à AMG sur le couvercle de coffre

Déflecteur AMG

Etriers de frein peints dans le ton argent

Jantes alliage AMG 48,3 cm (19") à 5 doubles branches finition gris tantale et naturel brillant

Peinture métallisée noir obsidienne

Poignées de porte affleurantes

INTÉRIEUR (1/2)

Boîte à gants éclairée

AMG DYNAMIC SELECT avec 6 programmes de conduite

Baguettes de seuil éclairées AMG avec monogramme « AMG » et cache interchangeable

Buses d'aération avec éléments chromés argentés

Ceintures de sécurité MANUFAKTUR rouges

Chauffage de siège pour conducteur et passager avant

Tapis de coffre (pour la version Break à partir du pack Advanced Plus)

Ciel de pavillon en tissu noir

Console centrale en bois de frêne gris à pores ouverts

Contenu des affichages spécifique à Mercedes-AMG
Sur l'écran du conducteur et l'écran central

Dossiers arrière rabattables

INTÉRIEUR (2/2)

Ciel de pavillon en tissu noir

Console centrale en bois de frêne gris à pores ouverts

Contenu des affichages spécifique à Mercedes-AMG sur l'écran du conducteur et l'écran central

Dossiers arrière rabattables

Filet à bagages sur le dossier des sièges avant

Garnitures de sièges en ARTICO/microfibre MICROCUT AMG noir avec surpiqûres contrastées rouges

Inserts décoratifs en bois de frêne gris à pores ouverts rétroéclairés avec logo AMG sur la planche de bord

Pédalier sport AMG en acier inoxydable brossé, avec picots en caoutchouc noir

Planche de bord et lignes de ceinture en ARTICO façon Nappa, Version en noir Avec surpiqûres contrastées rouges

Portes avec inserts décoratifs en noir brillant avec cadre en chrome argenté et contacteur chromé argenté

Sièges sport :
-Avec surpiqûres spécifiques à Mercedes-AMG
-Avec plaquette avec monogramme « AMG »
-Avec écusson AMG dans les appuie-têtes avant, en cas de sélection de la sellerie cuir Nappa AMG

Tapis de sol AMG noir, en velours, avec monogramme « AMG »

Touches au volant AMG

Volant Performance AMG en cuir Nappa :
-Version en noir
-Au design sportif à 3 branches
-Avec méplat inférieur et perforations dans la zone de préhension
-Avec panneaux de commande tactile et palettes de changement de rapport en aluminium de couleur argentée
-Branches et élément enjoliveur de volant en chrome argenté
-Avec monogramme « AMG »

INFODIVERTISSEMENT ET CONNECTIVITÉ (1/2)

Autoradio numérique DAB

Ecran central média tactile 14,4'' (36 cm)

Ecran conducteur 12,3'' (31 cm)

Service connecté : Intégration pour smartphone Android Auto™ et Apple CarPlay™

Module de communication (LTE) pour l'utilisation des services connectés

Service connecté : Navigation MBUX Premium :
- Navigation par disque dur
- Navigation haute résolution avec vue satellite
- Live Traffic Information et communication Car-to-X (utilisable gratuitement pendant 7 ans à partir de l'activation)
- Calcul rapide de l'itinéraire en ligne avec prise en compte des informations routières actualisées en continu le long de l'itinéraire (utilisation gratuite pendant 3 ans à partir de l'activation)
- Fonction Send2Car : envoie des adresses sélectionnées via l'application au système de navigation du véhicule, par exemple des sites touristiques ou des restaurants
- Mise à jour des données cartographiques (utilisable gratuitement jusqu'à 7 ans à partir de l'activation)
- Services de navigation (utilisables gratuitement pendant 3 ans à partir de l'activation) : recherche libre de lieux et d'adresses au choix, vue détaillée de la carte avec informations météo (température) et possibilités de stationnement actuelles

Pack USB

Service connecté : Pré-équipement pour système de divertissement MBUX Plus :
- App-store intégré pour élargir l'offre multimédia dans le véhicule parmi différentes catégories, telles que
- Musique en streaming (compte utilisateur requis)
- Médias sociaux (compte utilisateur requis)
- Jeux
- Productivité
- Intégration native d'Amazon Music, Apple Music et Spotify (compte utilisateur requis)
- Informations radio étendues*, utilisables gratuitement pendant 1 an à partir de l'activation
- Webradio
- Service de volume de données confort tiers*, utilisable gratuitement pendant 1 an à partir de l'activation
- Radio Internet

Service connecté : Réalité augmentée pour la navigation MBUX

INFODIVERTISSEMENT ET CONNECTIVITÉ (2/2)

Service connecté : Services à distance Premium :
- Module de communication
- Assistance en cas de vol du véhicule (Assistance en cas de vol), utilisable gratuitement pendant 3 ans dès son activation
- Services Mercedes me :
- Interrogation à distance de l'état du véhicule : indique le kilométrage, la pression des pneus, le niveau de liquide lave-glace, etc.
- Chauffage additionnel/ventilation à l'arrêt
- Verrouillage et déverrouillage à distance des portes
- Toit ouvrant/vitres avec fermeture et ouverture à distance et fonction d'aération
- Personnalisation : enregistre des paramètres tels que les stations de radio ou les destinations de navigation dans le profil de conducteur personnel et permet de les importer dans les véhicules dotés de la même génération télématique , le profil peut être connecté avec la clé afin que les fonctions soient activées avant même de monter à bord
- Géolocalisation du véhicule
- Alerte voiturier : informe via l'application lorsque le contact est mis/coupé et lorsque le véhicule se déplace en dehors d'un rayon défini (1 km, 2,5 km ou 5 km)
- Localiser le véhicule
- Dépassement de la vitesse autorisée
- Fonction Send2Car : envoie via l'application des adresses sélectionnées au système de navigation du véhicule (lieux intéressants ou restaurants par exemple)

Système de charge sans fil pour appareils mobiles à l'avant

Service connecté : Système multimédia MBUX avec routines intelligentes pour une expérience d'utilisation prédictive et apprenante

CONFORT ET FONCTIONNALITÉS (1/2)

Assistant de stationnement actif avec PARKTRONIC

Caméra de recul

Chauffage de siège pour conducteur et passager avant

Climatisation automatique THERMATIC

Eclairage d'ambiance

Eclairage de proximité avec projection du logo de la marque

Pack Confort sièges avant

CONFORT ET FONCTIONNALITÉS (2/2)

Pack Mémoires pour régler et mémoriser électriquement les positions des éléments suivants :
- Sièges conducteur et passager avec appuie-tête
- Colonne de direction via les éléments de commande dans les portes
(Réglage de la profondeur d'assise avec coussins sans interstice
- Rétroviseurs extérieurs
- Abaissement du rétroviseur côté passager lors du stationnement
- Répartition de l'équilibre du chauffage du siège entre le dossier du siège et le coussin du siège
- Réglages de l'affichage tête haute (équipement optionnnel)
- Digital Vent Control en liaison avec la climatisation automatique THERMOTRONIC (équipement optionnel)
- 3 possibilités d'enregistrement des réglages pour le conducteur et le passager dans chaque profil d'utilisateur
- Fonction de positionnement PRE-SAFE® pour le siège passager
- Cinétique de siège ENERGIZING avec différents programmes

Pack Stationnement avec caméras panoramiques

Prééquipement pour le transfert de la clé digitale

Rétroviseur intérieur et rétroviseur extérieur côté conducteur à commutation jour/nuit automatique

Rétroviseurs extérieurs rabattables électriquement

Soutien lombaire à 4 réglages

SÉCURITÉ ET DYNAMISME (1/2)

ABS (antiblocage de roues), ASR (anti-patinage), BAS (freinage d'urgence assisté)

ADAPTIVE BRAKE avec fonction HOLD, aide au démarrage en côte, pré-remplissage et séchage des freins par freinage en cas de pluie

Affichage de l'état des ceintures arrière (bouclées/non bouclées) sur le combiné d'instruments

Airbag genoux pour le conducteur

Airbags frontaux pour le conducteur et le passager avant

Airbags latéraux conducteur et passager avant (airbags combinés thorax et bassin)

Airbags rideaux

AMG DYNAMIC SELECT avec 6 programmes de conduite

Assistant de changement de voie actif

Assistant de feux de route adaptatifs

Assistant de limitation de vitesse actif

SÉCURITÉ ET DYNAMISME (2/2)

Assistant de signalisation routière

Assistant directionnel pour les manœuvres d'évitement

ATTENTION ASSIST : système de détection de somnolence

Boîte de vitesse SPEEDSHIFT TCT 9G AMG

Capot moteur actif pour la protection des piétons

Capteurs arrière pour assistance au maintien de voie

Désactivation automatique de l'airbag passager

Détecteur d'angle mort

Détecteur d'occupation de siège arrière

Fonctions de projection pour DIGITAL LIGHT avec services connectés :
- Module d'arrière-plan MULTIBEAM LED
- Compensation topographique
- Assistant de feux de route adaptatifs Plus
- Portée des feux de route ULTRA RANGE
- Eclairage actif dans les virages avec commande anticipative
- Eclairage antibrouillard étendu, éclairage d'intersection, éclairage de route, éclairage de ville, éclairage de mauvais temps ainsi qu'éclairage d'autoroute et éclairage de route pour autoroute avec un éclairage de la chaussée optimisé pour la situation de conduite
- Eclairage d'intersection avec fonction rond-point et carrefour en liaison avec la navigation par disque dur
- Feux arrière à LED adaptatifs avec fonction multi-niveaux<

Direction de l'essieu arrière avec adaptation de l'angle de braquage de 2,5°

Direction paramétrique AMG à 3 niveaux

Frein de stationnement électrique

Freinage d'urgence assisté actif

Kit anti-crevaison TIREFIT

Pilote automatique de régulation de distance actif DISTRONIC

Rappel passif de présence de personnes

Système d'appel d'urgence

Système de contrôle de la pression des pneus

Système de freinage AMG, disques ventilés et perforés à l'avant et à l'arrière

Système PRE-SAFE®

Train de roulement AMG RIDE CONTROL

RECHARGE

Batterie de 21,22 kWh de capacité utile

Câble de charge pour boîtier mural et bornes de recharge publiques, 5m, 22 kW

Câble de charge pour prise secteur, 5m

Chargeur embarqué courant alternatif (AC) 11 kW

Services à distance et de Recharge Plus (service gratuit pendant 1 an à partir de l'activation) :
- Pré-équipement pour MB.CHARGE Public, utilisation gratuite pendant 1 an à partir de l'activation
- Services Mercedes me :
- Interrogation à distance de l’état du véhicule : indique le kilométrage, la pression des pneus, le niveau de liquide lave-glace, etc.
- Chauffage additionnel/ventilation à l’arrêt
- Verrouillage et déverrouillage à distance des portes
- Toit ouvrant (si l'option équipe le véhicule)/vitres avec fermeture et ouverture à distance et fonction d'aération
- Personnalisation : sauvegarde des paramètres tels que les stations de radio ou les destinations de navigation dans le profil de conducteur personnel et permet de les importer dans les véhicules dotés de la même génération télématique , le profil peut être connecté avec la clé afin que les fonctions soient activées avant même de monter à bord
- Géolocalisation du véhicule
- Alerte voiturier : informe via l'application lorsque le contact est mis/coupé et lorsque le véhicule se déplace en dehors d'un rayon défini
- Dépassement de la vitesse autorisée
- Fonction Send2Car : envoie via l'application des adresses sélectionnées au système de navigation du véhicule (lieux intéressants ou restaurants par exemple)

MOTEUR (BERLINE)	E 200 d	E 200	E 220 d	E 220 d 4MATIC	E 450 d 4MATIC
Nombre de cylindres	4 cylindres en ligne	4 cylindres en ligne	4 cylindres en ligne	4 cylindres en ligne	6 cylindres en ligne
Cylindrée (cm³)	1 993	1 999	1 993	1 993	2 989
Puissance thermique (kW [ch])	120 [163]	150 [204]	145 [197]	145 [197]	270 [367]
Puissance électrique (kW [ch])	17 [23]	17 [23]	17 [23]	17 [23]	17 [23]
Couple maxi (Nm thermique | Nm électrique)	380 | 205	320 | 205	440 | 205	440 | 205	750 | 205
Puissance administrative (CV)	11	11	11	11	25
Energie	Diesel avec alterno-démarreur 48V	Essence avec alterno-démarreur 48V	Diesel avec alterno-démarreur 48V	Diesel avec alterno-démarreur 48V	Diesel avec alterno-démarreur 48V

PERFORMANCE					
Vitesse maxi (km/h)	222	240	238	234	250
Accélération 0 à 100 km/h (s)	8,5	7,5	7,6	7,8	4,8

CONSOMMATIONS / EMISSIONS (WLTP)					
Consommation de carburant en cycle combiné (L/100km)	4,7 - 5,4	6,4 - 7,3	4,7 - 5,4	4,8 - 5,6	5,8 – 6,5
Emissions de CO_2 en cycle combiné (g/km)	122 - 142	145 - 167	122 - 142	127 - 148	152 - 171

TRANSMISSION					
Transmission	Propulsion	Propulsion	Propulsion	Transmission intégrale	Transmission intégrale
Boîte de vitesses	Automatique	Automatique	Automatique	Automatique	Automatique

POIDS					
A vide en ordre de marche (kg)	1 900	1 815	1 900	1 955	2 050
Charge utile (kg)	630	635	630	625	625
Remorque non freinée / freinée (kg)	750 / 2 100	750 / 2 100	750 / 2 100	750 / 2 100	750 / 2 100

DIMENSIONS					
Diamètre de braquage mur à mur (m)	11,6	11,6	11,6	12	12
Volume du coffre (L)	540	540	540	540	540
Capacité du réservoir / dont réserve (L)	66 / 7	66 / 7	66 / 7	66 / 7	66 / 7

MOTEUR (BERLINE)	E 300 e Hybrid EQ	E 300 e Hybrid EQ 4MATIC	E 400 e Hybrid EQ 4MATIC	E 300 d e Hybrid EQ	E 300 d e Hybrid EQ 4MATIC	E 53 Hybrid 4MATIC+
Nombre de cylindres	4 cylindres en ligne	4 cylindres en ligne	4 cylindres en ligne	4 cylindres en ligne	4 cylindres en ligne	6 cylindres en ligne
Cylindrée (cm³)	1 999	1 999	1 999	1 993	1 993	2 999
Puissance thermique (kW [ch])	150 [204]	150 [204]	185 [252]	145 [197]	145 [197]	330 [449]
Puissance électrique (kW [ch])	95 [129]	95 [129]	95 [129]	95 [129]	95 [129]	120 [163]
Couple maxi (Nm thermique | Nm électrique)	320 | 440	320 | 440	400 | 440	440 | 440	440 | 440	560 | 480
Capacité utile de la batterie (kWh)	19,53	19,53	19,53	19,53	19,53	21,22
Puissance administrative (CV)	11	11	15	11	11	34
Energie	Hybride rechargeable essence	Hybride rechargeable essence	Hybride rechargeable essence	Hybride rechargeable diesel	Hybride rechargeable diesel	Hybride rechargeable essence
PERFORMANCE						
Vitesse maxi (km/h)	236	234	250	235	233	250
Accélération 0 à 100 km/h (s)	6,4	6,5	5,3	6,4	6,6	4
CONSOMMATIONS / EMISSIONS (WLTP)						
Consommation de carburant en cycle combiné (L/100km)	2,0 - 2,7	2,3 - 3,1	2,3 - 3,1	1,5 - 2,1	1,7 - 2,2	2,9 - 3,3
Emissions de CO_2 en cycle combiné (g/km)	46 - 61	53 - 70	53 - 70	39 - 54	45 - 58	66 - 75
Autonomie en mode électrique en cycle combiné (km)	94 - 109	88 - 103	88 – 103	93 – 107	87 – 104	93 - 101
Autonomie en mode électrique en ville (km)	97 - 116	90 - 107	90 - 108	95 - 114	91 – 105	94 - 98
TRANSMISSION						
Transmission	Propulsion	Intégrale	Intégrale	Propulsion	Intégrale	Intégrale
Boîte de vitesses	Automatique	Automatique	Automatique	Automatique	Automatique	SPEEDSHIFT AMG
POIDS						
A vide en ordre de marche (kg)	2 190	2 245	2 245	2 245	2 290	2 390
Charge utile (kg)	585	585	585	565	570	530
Remorque non freinée / freinée (kg)	750 / 2 100	750 / 2 100	750 / 2 100	750 / 2 100	750 / 2 100	750 / 2 100
DIMENSIONS						
Diamètre de braquage mur à mur (m)	11,6	12	12	11,6	12	12,53
Volume du coffre (L)	370	370	370	370	370	370
Capacité du réservoir / dont réserve (L)	50 / 7	50 / 7	50 / 7	50 / 7	50 / 7	60 / 10

MOTEUR (BREAK)	E 200 d	E 200	E 220 d	E 220 d 4MATIC	E 220 d 4MATIC All-Terrain	E 450 d 4MATIC	E 450 d 4MATIC All-Terrain
Nombre de cylindres	4 cylindres en ligne	4 cylindres en ligne	4 cylindres en ligne	4 cylindres en ligne	4 cylindres en ligne	6 cylindres en ligne	6 cylindres en ligne
Cylindrée (cm³)	1 993	1 999	1 993	1 993	1 993	2 989	2 989
Puissance thermique (kW [ch])	120 [163]	150 [204]	145 [197]	145 [197]	145 [197]	270 [367]	270 [367]
Puissance électrique (kW [ch])	17 [23]	17 [23]	17 [23]	17 [23]	17 [23]	17 [23]	17 [23]
Couple maxi (Nm thermique | Nm électrique)	380 | 205	320 | 205	440 | 205	440 | 205	440 | 205	750 | 205	750 | 205
Puissance administrative (CV)	11	11	11	11	11	25	25
Energie	Diesel avec alterno-démarreur 48V	Essence avec alterno-démarreur 48V	Diesel avec alterno-démarreur 48V	Diesel avec alterno-démarreur 48V	Diesel avec alterno-démarreur 48V	Diesel avec alterno-démarreur 48V	Diesel avec alterno-démarreur 48V
PERFORMANCE							
Vitesse maxi (km/h)	214	231	230	227	220	250	250
Accélération 0 à 100 km/h (s)	8,8	7,8	7,9	8,1	8,1	5	5
CONSOMMATIONS / EMISSIONS (WLTP)							
Consommation de carburant en cycle combiné (L/100km)	4,9 - 5,6	6,7 - 7,6	4,9 - 5,6	5,1 – 5,9	5,2 - 5,9	6,1 - 6,8	6,1 - 6,8
Emissions de CO_2 en cycle combiné (g/km)	129 - 147	151 - 172	129 - 147	135 - 155	136 – 156	159 - 179	161 - 179
TRANSMISSION							
Transmission	Propulsion	Propulsion	Propulsion	Intégrale	Intégrale	Intégrale	Intégrale
Boîte de vitesses	Automatique	Automatique	Automatique	Automatique	Automatique	Automatique	Automatique
POIDS							
A vide en ordre de marche (kg)	1 970	1 900	1 970	2 040	2 045	2 140	2 140
Charge utile (kg)	645	640	645	625	610	605	605
Remorque non freinée / freinée (kg)	750 / 2 100	750 / 2 100	750 / 2 100	750 / 2 100	750 / 2 100	750 / 2 100	750 / 2 100
DIMENSIONS							
Diamètre de braquage mur à mur (m)	11,6	11,6	11,6	12	12	12	12
Volume du coffre (L)	615 / 1 830	615 / 1 830	615 / 1 830	615 / 1 830	615 / 1 830	615 / 1 830	615 / 1 830
Capacité du réservoir / dont réserve (L)	66 / 7	66 / 7	66 / 7	66 / 7	66 / 7	66 / 7	66 / 7

MOTEUR (BREAK)	E 300 e Hybrid EQ	E 300 d e Hybrid EQ	E 300 d e Hybrid EQ 4MATIC	E 300 d e Hybrid EQ 4MATIC All-Terrain	E 53 Hybrid 4MATIC +
Nombre de cylindres	4 cylindres en ligne	4 cylindres en ligne	4 cylindres en ligne	4 cylindres en ligne	6 cylindres en ligne
Cylindrée (cm³)	1 999	1 993	1 993	1 993	2 999
Puissance thermique (kW [ch])	150 [204]	145 [197]	145 [197]	145 [197]	330 [449]
Puissance électrique (kW [ch])	95 [129]	95 [129]	95 [129]	95 [129]	120 [163]
Couple maxi (Nm thermique | Nm électrique)	320 | 440	440 | 440	440 | 440	440 | 440	560 | 480
Capacité utile de la batterie (kWh)	19,53	19,53	19,53	19,53	21,22
Puissance administrative (CV)	11	11	11	11	34
Energie	Hybride rechargeable essence	Hybride rechargeable diesel	Hybride rechargeable diesel	Hybride rechargeable diesel	Hybride rechargeable essence
PERFORMANCE					
Vitesse maxi (km/h)	227	225	223	213	250
Accélération 0 à 100 km/h (s)	6,5	6,6	6,7	6,9	4,1
CONSOMMATIONS / EMISSIONS (WLTP)					
Consommation de carburant en cycle combiné (L/100km)	2,2 - 2,9	1,7 - 2,2	1,9 - 2,4	2,0 - 2,5	3,1 - 3,5
Emissions de CO_2 en cycle combiné (g/km)	50 – 66	44 – 58	50 - 64	51 - 65	70 - 80
Autonomie en mode électrique en cycle combiné (km)	89 – 105	89 – 102	83 – 98	83 - 96	87 - 95
Autonomie en mode électrique en ville (km)	95 – 110	93 – 110	89 - 102	89 - 101	91 - 98
TRANSMISSION					
Transmission	Propulsion	Propulsion	Intégrale	Intégrale	Intégrale
Boîte de vitesses	Automatique	Automatique	Automatique	Automatique	SPEEDSHIFT AMG
POIDS					
A vide en ordre de marche (kg)	2 255	2 325	2 370	2 380	2 435
Charge utile (kg)	600	585	595	590	540
Remorque non freinée / freinée (kg)	750 / 2 100	750 / 2 100	750 / 2 100	750 / 2 100	750 / 2 100
DIMENSIONS					
Diamètre de braquage mur à mur (m)	11,6	11,6	11,6	11,6	12,53
Volume du coffre (L)	460 / 1 675	460 / 1 675	460 / 1 675	460 / 1 675	460 / 1 675
Capacité du réservoir / dont réserve (L)	50 / 7	50 / 7	50 / 7	50 / 7	50 / 7

Dimensions Mercedes-Benz Classe E 220 d Berline

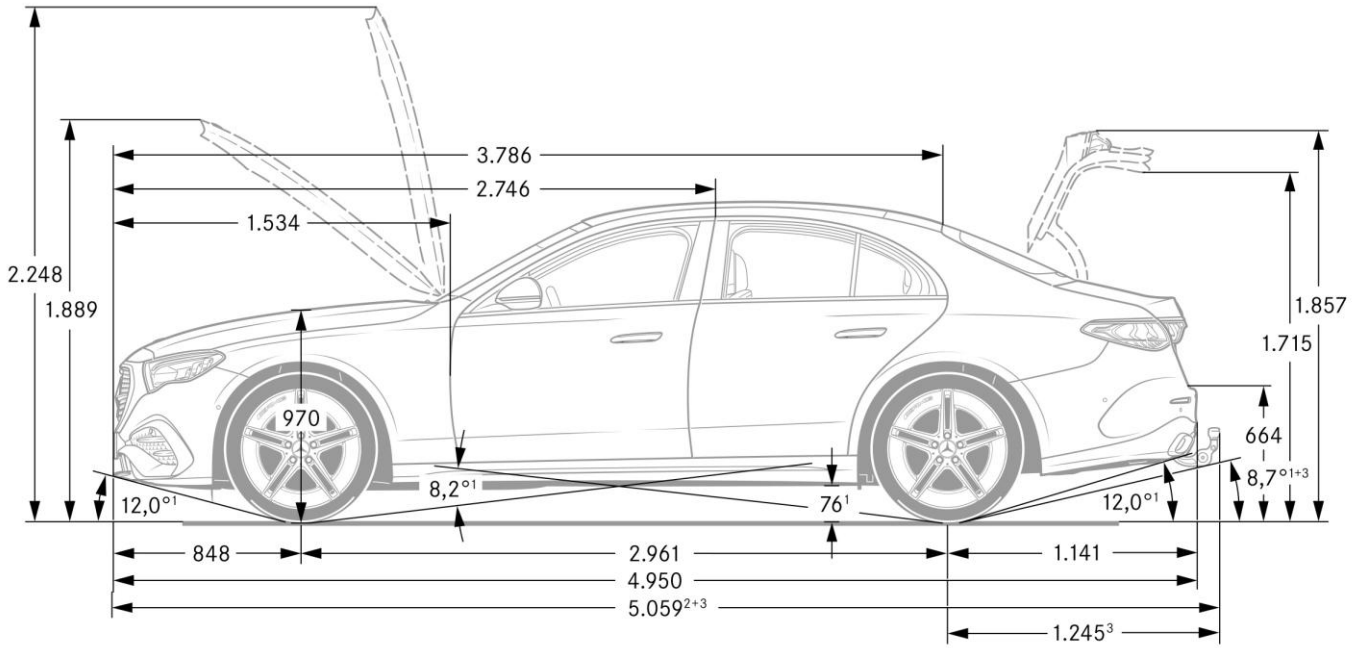

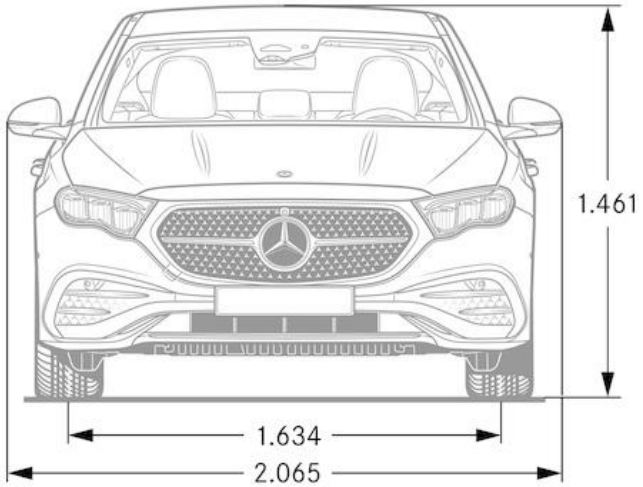

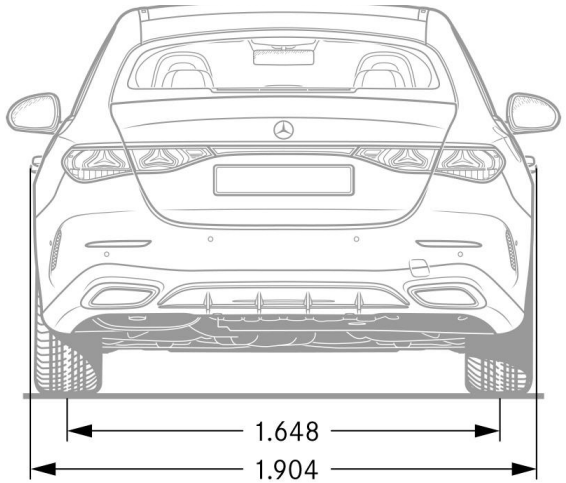

Dimensions Mercedes-Benz Classe E 300 e Hybrid EQ Berline

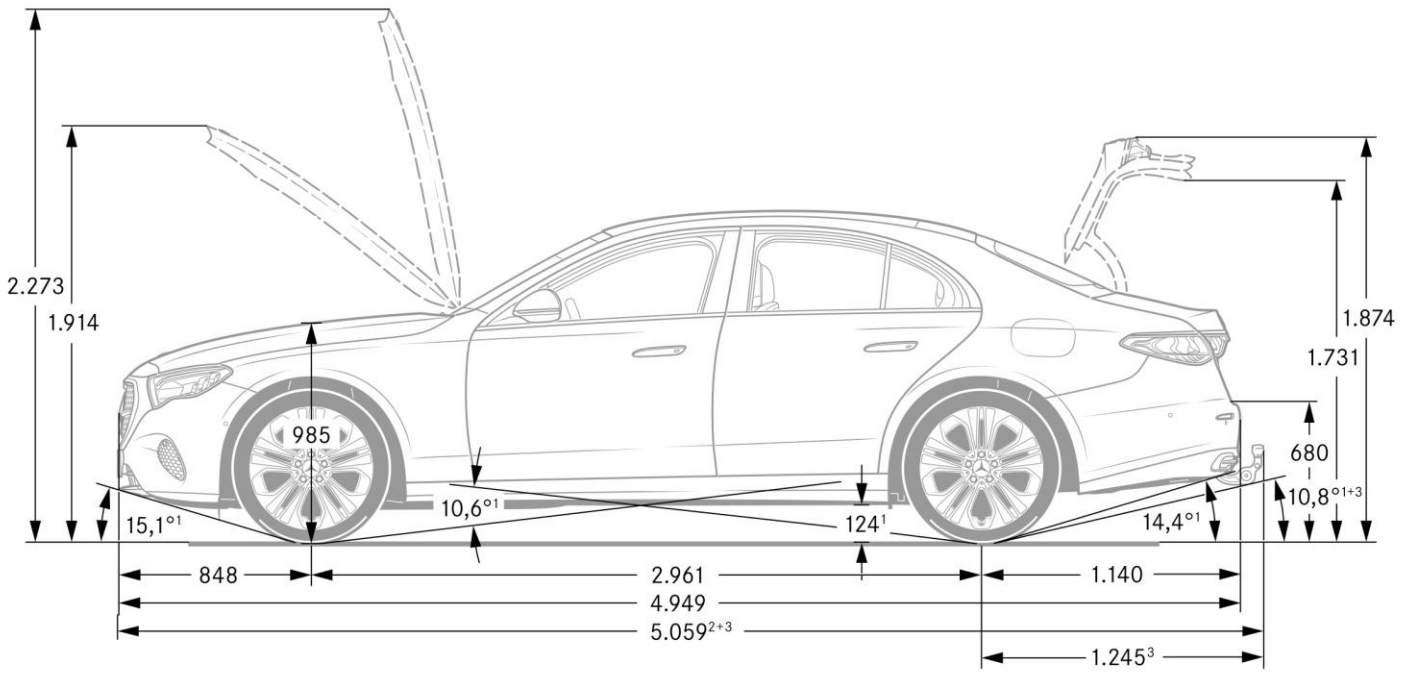

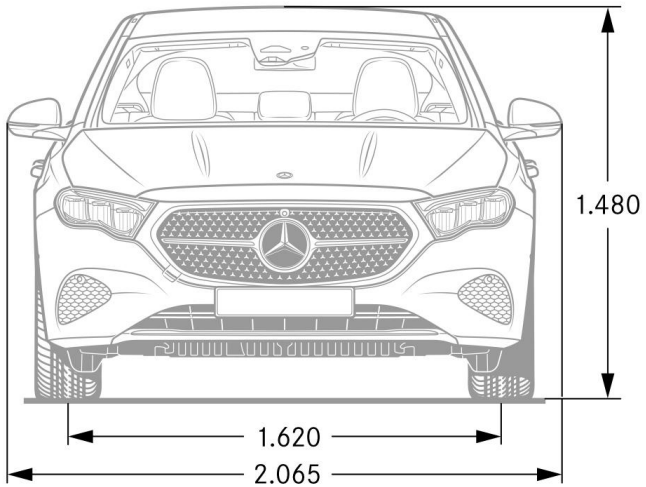

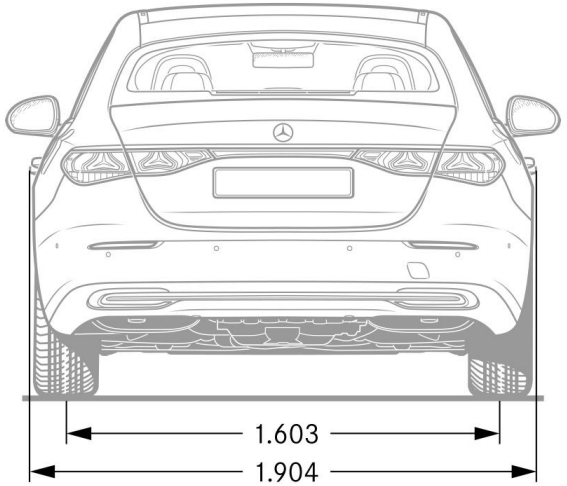

Dimensions Mercedes-AMG E 53 Hybrid 4MATIC + Berline

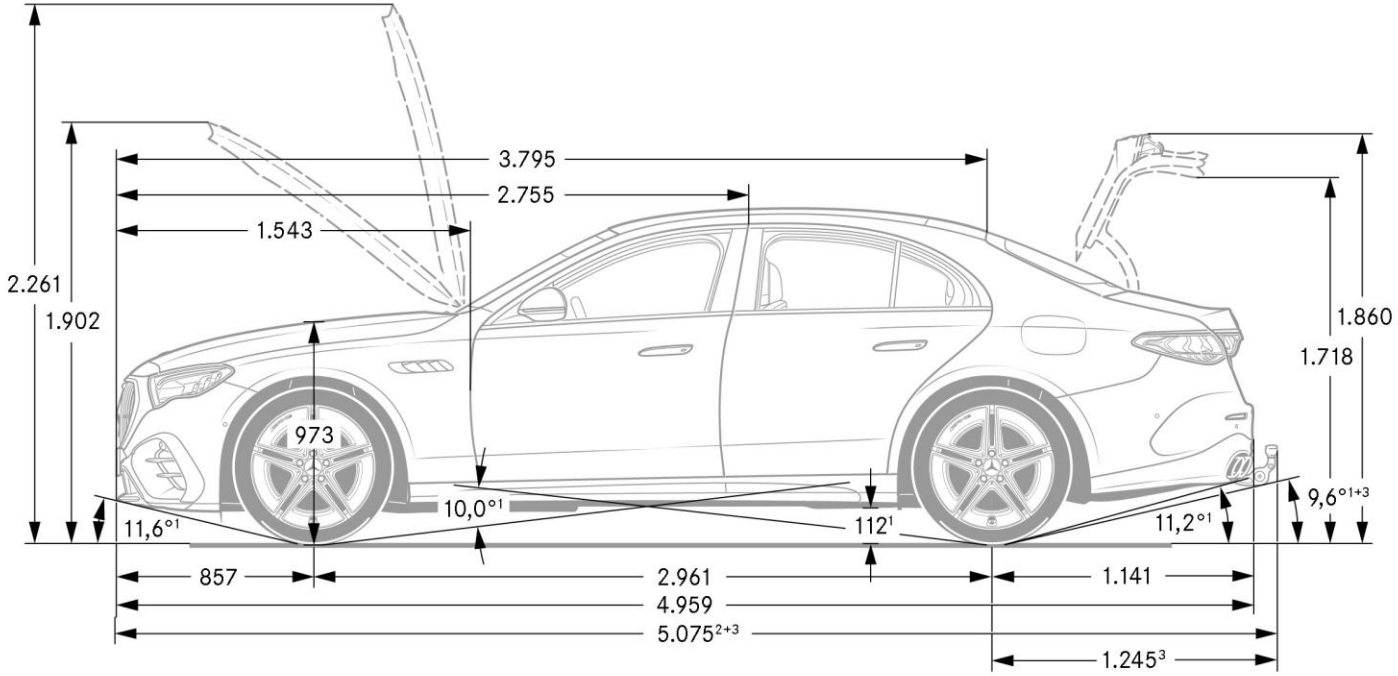

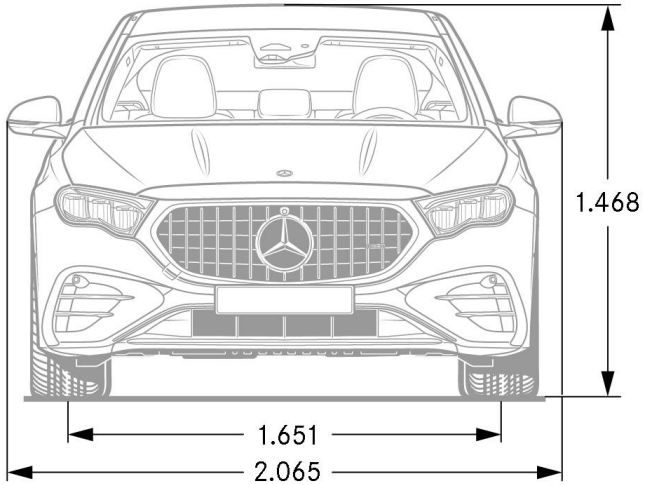

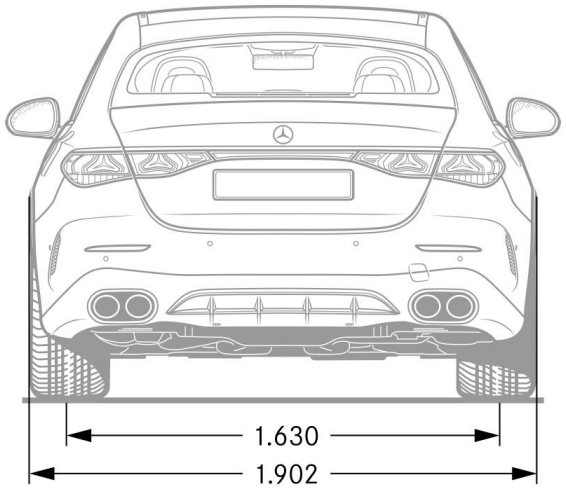

Dimensions Mercedes-Benz Classe E 220 d Break

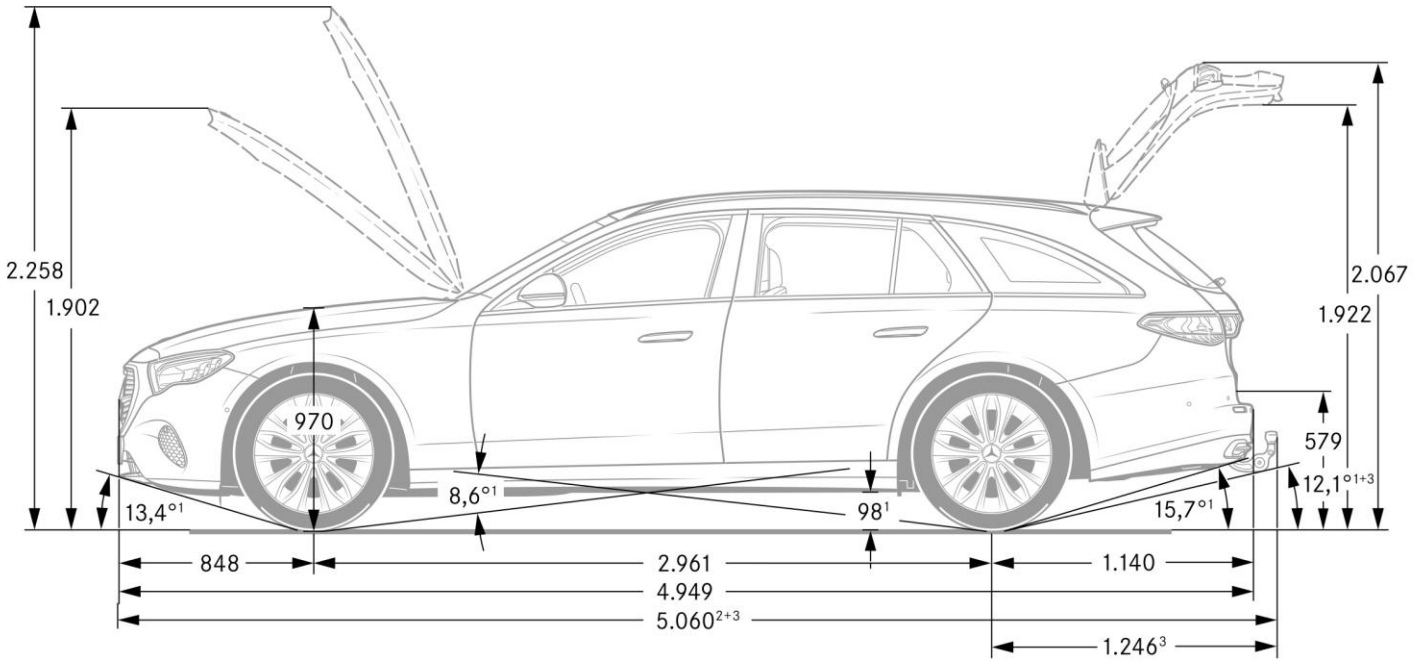

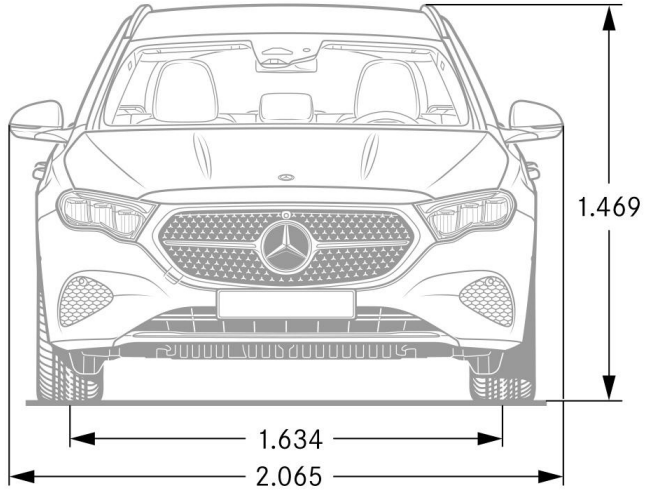

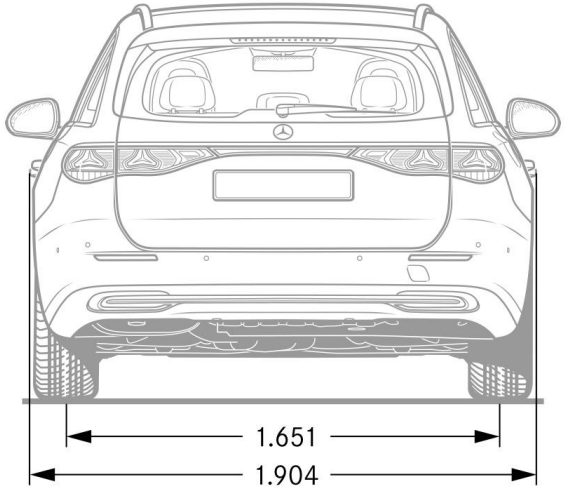

Dimensions Mercedes-Benz Classe E 220 d 4MATIC All-Terrain Break

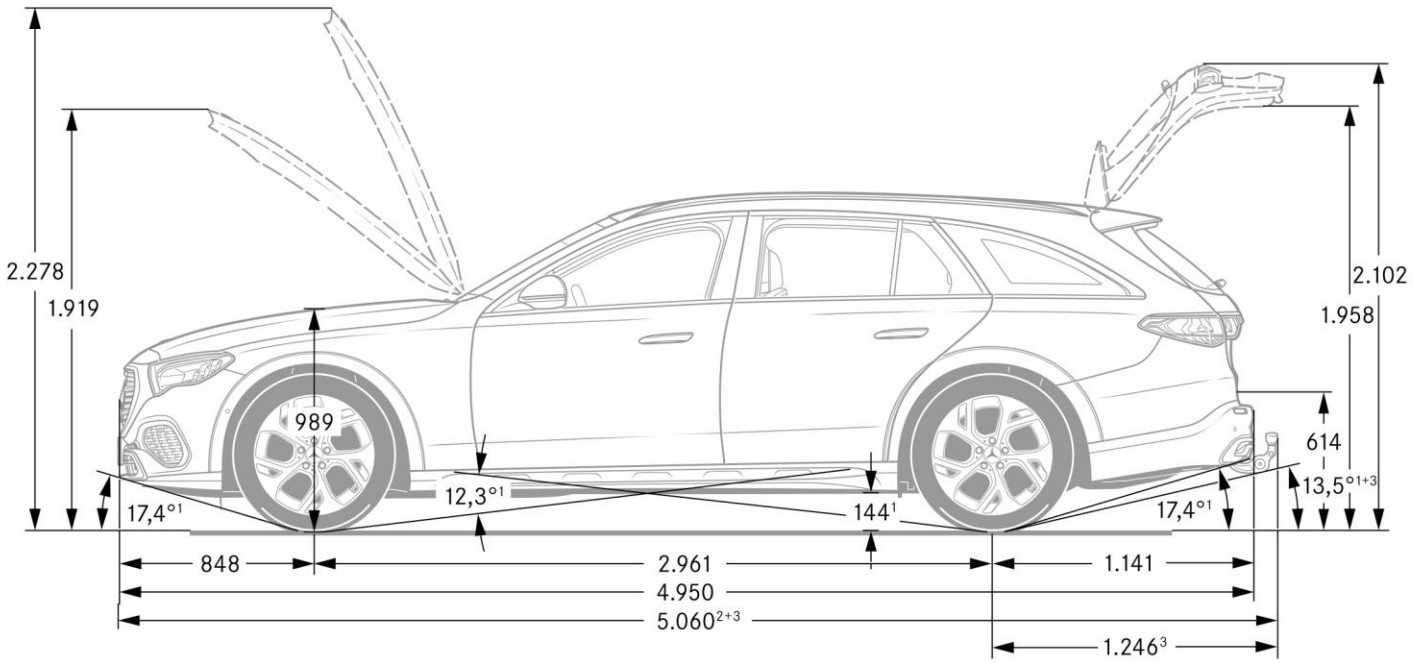

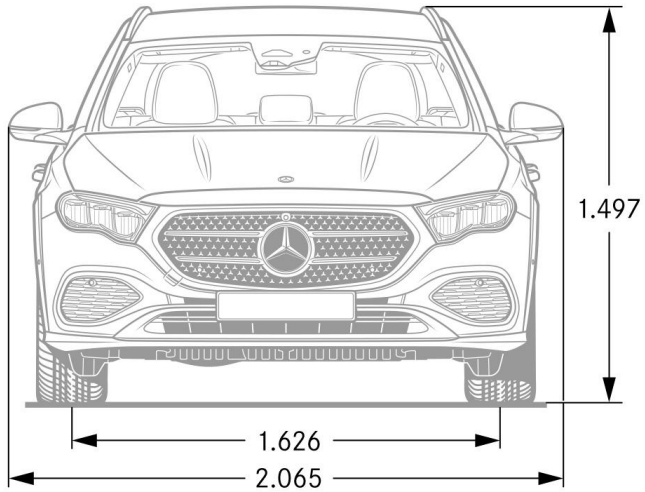

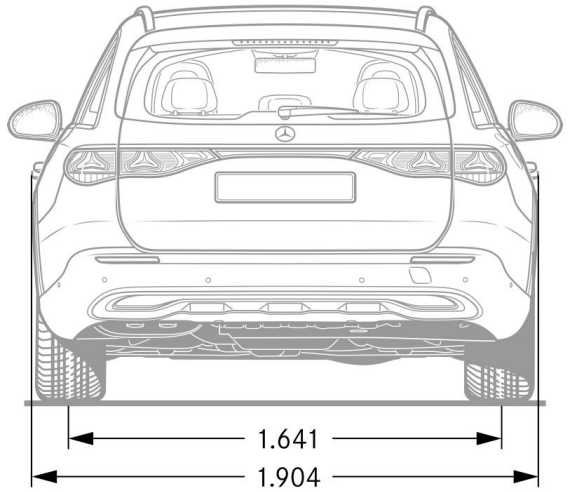

Dimensions Mercedes-Benz Classe E 300 e Hybrid EQ Break

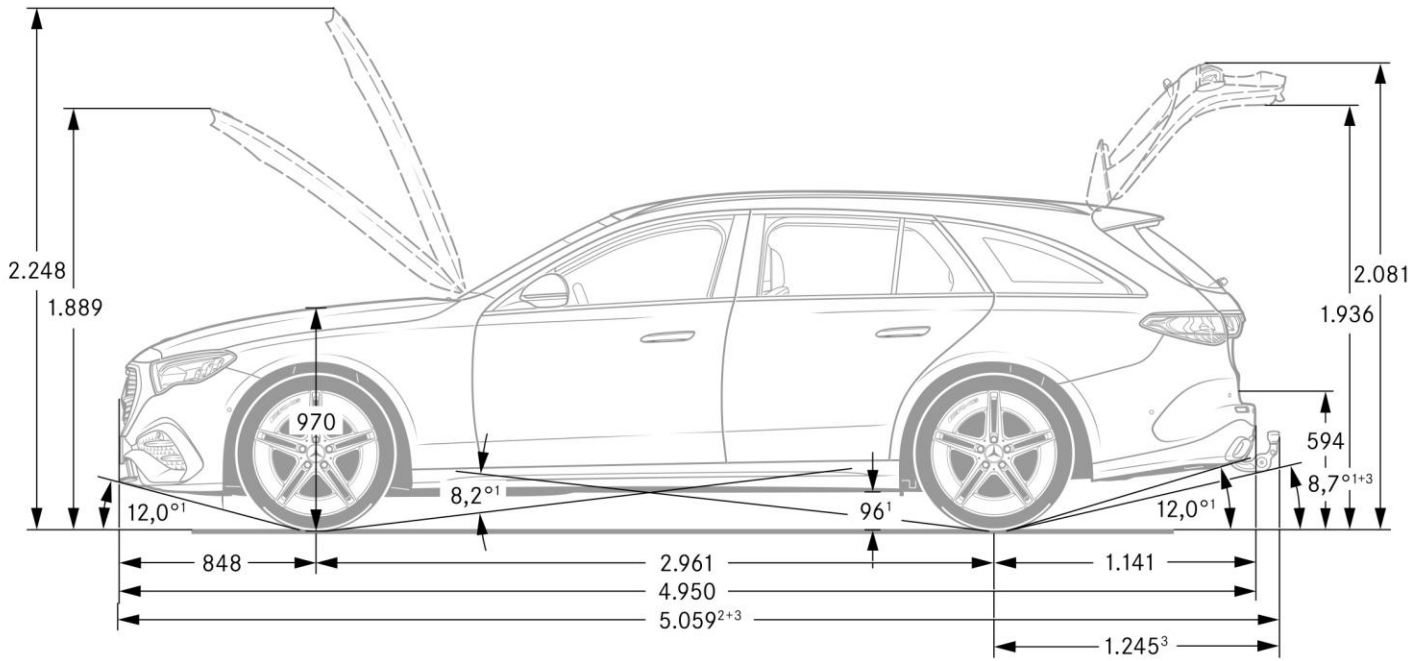

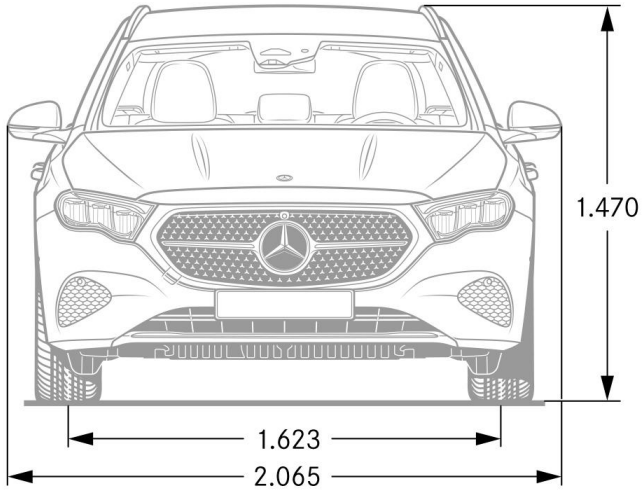

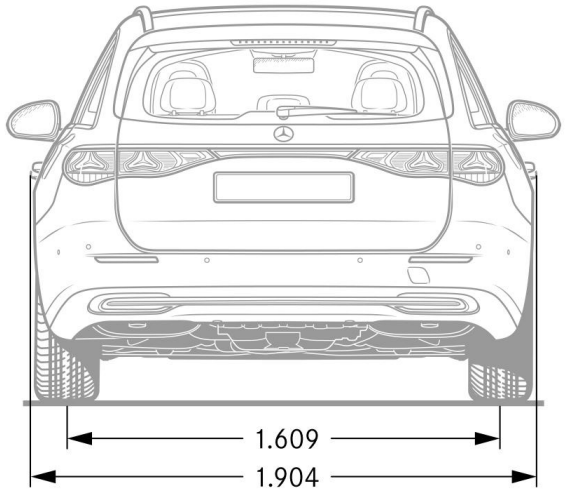

Dimensions Mercedes-AMG E 53 HYBRID 4MATIC Break

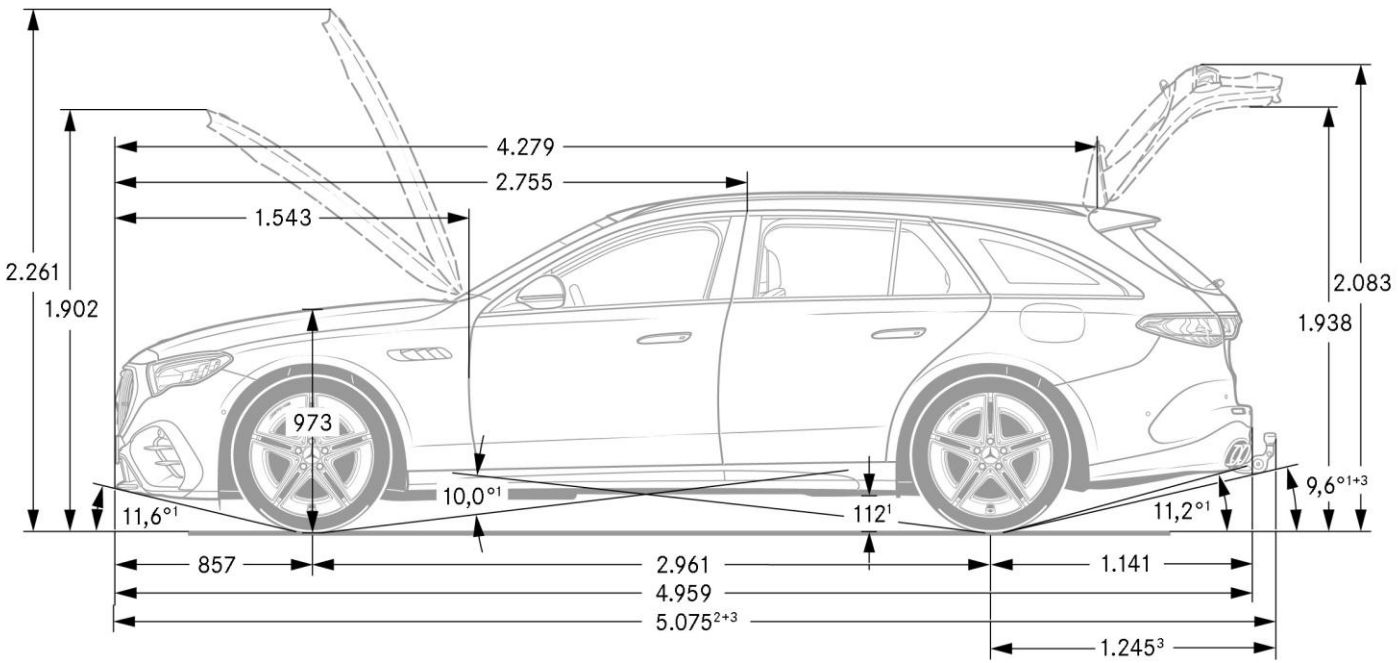

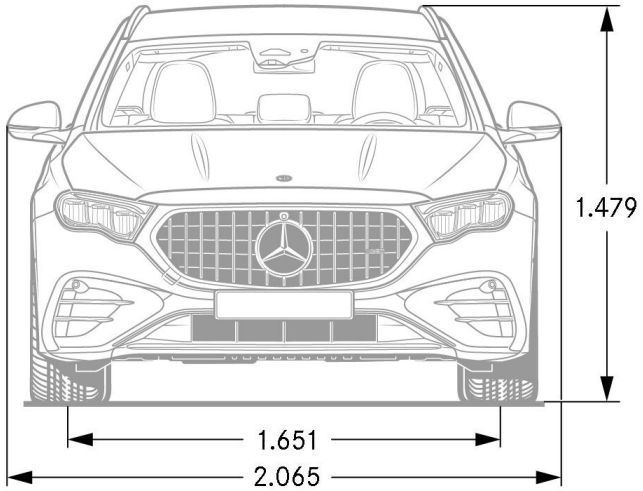

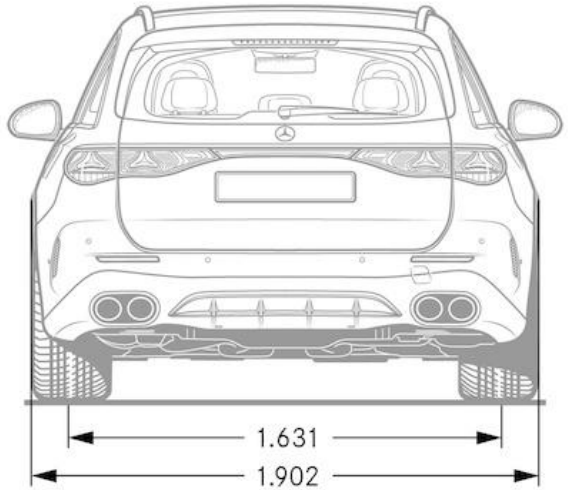

Les données contenues dans ce document concernent les véhicules commercialisés en France. Les données sont susceptibles d'évolution à chaque nouvelle homologation. Le constructeur peut apporter à tout moment des modifications techniques sur ses modèles. Les illustrations peuvent présenter des équipements optionnels. Depuis le 1er septembre 2018, les véhicules légers neufs sont réceptionnés en Europe sur la base de la procédure d'essai harmonisée pour les véhicules légers (WLTP), procédure d'essai permettant de mesurer la consommation de carburant et les émissions de CO2, plus réaliste que la procédure NEDC précédemment utilisée. Veillez à bien vérifier auprès de votre Distributeur Agréé Mercedes-Benz que ces valeurs n'ont pas évolué suite à d'éventuels changements d'homologation.

Photos non contractuelles. Les tarifs constructeur conseillés sont indiqués à titre indicatif et sont modifiables sans préavis. Ils sont issus du tarif en vigueur à la date de la dernière mise à jour du document. Ils sont exprimés en Euros TTC (sur la base d'un taux de TVA applicable à la date de la commande) et s'entendent clés en main pour la France métropolitaine. Si l'achat de ce véhicule vous intéresse, contactez votre Distributeur Agréé Mercedes-Benz le plus proche pour connaître les conditions de prix et de disponibilités (d'équipements et d'options) appliquées.

*L'utilisation du navigateur Internet et des services en ligne Mercedes-Benz est possible uniquement via un téléphone portable compatible et soumis à la souscription d'un contrat de téléphonie avec transfert de données auprès d'un opérateur téléphonique.
La réception de données issues d'Internet dans la zone de couverture du réseau, peut entraîner un surcoût, notamment à l'étranger. Renseignez-vous auprès de votre opérateur. Votre distributeur Mercedes-Benz se tient à votre disposition pour plus d'informations concernant les services en ligne Mercedes-Benz.

*L'utilisation des Services Connectés nécessite un Identifiant Mercedes Benz ID personnel, l'acceptation des Conditions d'Utilisation des Services Connectés, l'acceptation des Conditions d'Utilisation de l'Identifiant Mercedes me ID, le consentement en matière de protection des données des Services Connectés Mercedes-Benz dans certains cas et l'activation des Services Connectés. Le véhicule concerné doit être associé au compte utilisateur Mercedes-Benz du client.

Certains Services Connectés sont inclus pour une durée limitée dans le cadre d'un achat d'un véhicule neuf. Vous retrouvez le détail des Services Connectés disponibles pour votre véhicule sur votre espace personnel Mercedes-Benz. Une fois le délai initial écoulé, les Services Connectés peuvent être prolongés à titre payant dans la mesure où ils sont encore disponibles pour le véhicule correspondant.
D'autres Services Connectés sont proposés à l'achat ou via un abonnement sur le Mercedes-Benz Store.

Si des Services Connectés correspondant à des contenus de divertissement sont choisis par le client, ils peuvent nécessiter :
- un contrat supplémentaire avec un fournisseur tiers comme condition préalable pouvant inclure des frais supplémentaires (ex. : streaming nécessitant de souscrire au "Volume de Données de Confort"). En lieu et place du "Volume de Données de Confort", il peut être possible d'utiliser un volume de données propre au client (ex. : hotspot mobile) en fonction de la version du système multimédia du client et/ou du véhicule.
- ou des produits tiers sélectionnés (ex : smartphone, smartwatch).

Veuillez-vous rapprocher de votre Distributeur Agréé pour plus de précisions.

Vous trouverez plus d'informations concernant le traitement de vos données personnelles pour l'utilisation des Services Connectés dans la rubrique « Politique de Confidentialité » sur votre espace personnel Mercedes-Benz.

La connexion du module de communication au réseau mobile, y compris le système d'appel d'urgence, dépend de la couverture réseau locale et de la disponibilité des opérateurs de réseau.
Concernant le service MB.CHARGE Public, disponible sur tous les modèles Mercedes-Benz Hybrides Rechargeables et 100% électriques, veuillez consulter les conditions d'utilisation qui se trouvent dans la rubrique MB.CHARGE Public.

*Le service Live Traffic Information, disponible dans de nombreux pays européens, est utilisable gratuitement pendant 3 ans. Pour pouvoir bénéficier des 3 ans d'utilisation gratuite, une connexion de votre véhicule avec votre compte utilisateur Mercedes-Benz est nécessaire. Au-delà, la poursuite de l'utilisation de ce service deviendra payante.

Nos systèmes d’assistance à la conduite et de sécurité sont des dispositifs annexes et ne vous déchargent pas de votre responsabilité en tant que conducteur. Merci de consulter les instructions et les limites de ces systèmes en vous référant à la notice d’utilisation.

Pour les trajets courts, privilégiez la marche ou le vélo.
Pensez à covoiturer.
Au quotidien, prenez les transports en commun.
#SeDéplacerMoinsPolluer

Page 1 : Mercedes-Benz Classe E 220 d berline, AMG Line, Rouge Patagonie métallisée MANUFAKTUR, Pack Sport Black, Jantes alliage AMG 20''noir brillant, DIGITAL LIGHT, Pack Premium Plus.

Page 10 : Mercedes-AMG E 53 Hybride 4MATIC+ Berline, Blanc Opalithe magno MANUFAKTUR, Pack Sport Black I, Pack sport Black II, Jantes forgées 21'' noir, Pack Premium.

Page 28 : Mercedes-Benz Classe E 220 d berline, AMG Line, Rouge Patagonie métallisée MANUFAKTUR, Pack Sport Black, Jantes alliage AMG 20''noir brillant, DIGITAL LIGHT, Pack Premium Plus.

Mercedes-Benz France - 7, avenue Nicéphore Niépce – 78180 Montigny-le-Bretonneux
Mercedes-Benz France - Société par actions simplifiée - Capital 75 516 000€
Siren 622 044 287 R.C.S. Versailles - Siret 622 044 287 00234 - APE 501Z
Siège social : 7, avenue Nicéphore Niépce – 78180 Montigny-le-Bretonneux.
Internet : http://www.mercedes-benz.fr

BROCHURE MERCEDES-BENZ CLASSE E (W/S214)

MERCEDES-BENZ FRANCE 06/10/2026