Nouveau GLC SUV

Brochure Mercedes-Benz au 13 juillet 2022

EXTERIEUR

Baguette de ligne de ceinture en aluminium poli
Barrette entre les feux arrière en noir brillant
Barrette sur les vitres latérales arrière en noir mat
Cache sur les montants B en finition noir brillant
Capot moteur avec bossages
Entourage des vitres latérales en aluminium poli
Pack Chrome (900)
Rampes de toit en aluminium poli (725)
Système d'échappement à 2 enjoliveurs de sortie d'échappement intégrés au pare-chocs
Verre athermique teinté foncé (840)

INTERIEUR

Accoudoir central arrière rabattable avec vide-poches et porte-gobelets
Accoudoir central avant pour conducteur et passager avec bac de rangement
Buses d'aération avec éléments chromés argentés
Console centrale noir brillant (757)
Eclairage d'ambiance (894)
Éclairage de proximité avec projection du logo (587)
Pack Chrome intérieur (901)
Pack d'éclairage intérieur (876)
Partie supérieure de la planche de bord dans le ton noir et partie inférieure noire
Portes avec inserts décoratifs noirs brillants, bordure chromée argentée et commutateurs chromés argentés

CONFORT ET FONCTIONNALITES

Banquette arrière rabattable 40/20/40 (287)
Boîte à gants éclairée
Cache-bagage EASY-PACK (723)
Capteur d'empreinte digitale (321)
Climatisation automatique THERMATIC à 2 zones (580)
Double porte-gobelets (310)
Écran central haute résolution légèrement incliné vers le conducteur (868) de 30 cm (11,9"), en liaison avec système multimédia MBUX (521/252)

CONFORT ET FONCTIONNALITES

Écran conducteur entièrement numérique et indépendant (464) de 31,2 cm (12,3"), avec grand écran couleur LCD et résolution de 2 400 x 900 pixels
Fonction de démarrage sans clé KEYLESS-GO (893)
Fonctionnalités élargies MBUX (355)
Hayon EASY-PACK (890) avec ouverture et fermeture par commande électrique
Indicateur de température extérieure
Intégration pour smartphone Android Auto™ et Apple CarPlay™ (14U/16U/17U)
Lecteur d'empreinte digitale (321)
Lève-vitres électriques (x4) à commande séquentielle et dispositif anti-pincement
Manuel d'utilisation en français (07B)
Module de communication (LTE) pour l'utilisation des services Mercedes me connect (383)
Navigation MBUX Premium (PBG)
Pack Confort du coffre (942) : Dossiers électriquement rabattables à l'arrière, prise 12V dans le coffre
Pack Confort Sièges avant (P65) :
- Soutien lombaire électropneumatique à 4 réglages et réglage du maintien latéral, avec élément de commande sur le siège
- Réglage électrique de l'inclinaison de l'assise, de la hauteur, du dossier, de la profondeur d'assise de 6 cm avec repose-jambes
- Réglage mécanique de l'approche et des appuie-tête
Pack Rangement (30P) : Poches au dos des sièges avant, caisse pliante (non disponible sur les véhicules hybrides rechargeables) et étrier cargo permettant de relever le dossier des sièges arrière de 10°
Pack Rétroviseurs (P49) :
- Rétroviseurs extérieurs rabattables électriquement
- Rétroviseur intérieur et rétroviseur extérieur côté conducteur à commutation jour/nuit automatique
- Eclairage de proximité du rétroviseur extérieur pour l'éclairage de la zone d'accès, avec projection du logo Mercedes-Benz
Pack USB (75B) : 2 ports USB-C sous l'accoudoir central, permettant la transmission de données
Pare-soleil avec miroirs de courtoisie éclairés (x2)

CONFORT ET FONCTIONNALITES

Prééquipement pour radio numérique DAB (79B)
Pré-installation pour système de divertissement MBUX (22U)
Prise 12 V dans le coffre (U35)
Radio numérique DAB (537)
Range-lunettes dans l'unité de commande au toit
Rétroviseur intérieur et rétroviseur extérieur côté conducteur à commutation jour/nuit automatique (249)
Sièges conducteur et passager avant chauffants (873)
Système de charge sans fil pour appareils mobiles à l'avant (897)
Système de sonorisation avec quatre haut-parleurs de médiums dans les contre-portes et un Frontbass
Unité de commande au toit en finition noir brillant

SECURITE ET DYNAMISME

ABS (antiblocage de roues) et ASR (antipatinage)
ADAPTIVE BRAKE avec fonction HOLD, aide au démarrage en côte, préremplissage et séchage des freins par freinage en cas de pluie
Affichage de l'état des ceintures arrière sur le combiné d'instruments (U01)
Airbag genoux pour conducteur
Airbags frontaux à 2 seuils de déclenchement (conducteur et passager avant)
Airbags latéraux à l'avant (conducteur et passager avant)
Airbags rideaux (conducteur, passager avant et passagers assis aux places arrière extérieures)
Alterno-démarreur intégré
Assistant de feux de route (608)
Assistant de franchissement de ligne actif (243)
Assistant de prévention de collision (252)
Assistant de stationnement actif avec PARKTRONIC (235)
ATTENTION ASSIST : système de détection de somnolence
Avertisseur d'angle mort (234)
Avertisseur de franchissement de ligne actif (243)
Avertisseur de limitation de vitesse (504)
Boîte de vitesses automatique à 9 rapports 9G-TRONIC (421)
Capteur de pluie et de luminosité
Ceintures de sécurité 3 points avec rétracteur et limiteur d'effort (x4)

SECURITE ET DYNAMISME

Clignotants à commande confort par impulsions
Colonne de direction réglable manuellement en hauteur et en profondeur
Contrôle de la pression des pneumatiques (475)
Désactivation automatique de l'airbag passager avant (U10)
Direction assistée et asservie à la vitesse
DSR : contrôle de la vitesse en descente
DYNAMIC SELECT (B59) : offre le choix parmi 5 modes de conduite (Eco, Confort, Sport, Individual et Offroad)
ESP (régulation de comportement dynamique) avec assistant de conduite dynamique en virage
Essuie-glaces avec détecteur de pluie (345)
Feux de stop adaptatifs
Filet dans le coffre à bagages (côté gauche) et 4 œillets d'arrimage sur le plancher du coffre
Fixation de siège-enfant de type i-Size intégrée dans les coussins d'assise à l'arrière (places extérieures)
Fonction d'arrêt/redémarrage "Stop/Start ECO" avec commutateur de désactivation manuelle
Frein de stationnement électrique (désactivation automatique lors du démarrage)
Freinage d'urgence assisté actif (258)
Gilet de sécurité fluorescent pour conducteur (70B)
Kit anti-crevaison TIREFIT (B51)
Pack Stationnement avec caméra de recul (P44) :
- 12 capteurs à ultrasons : 6 sur le pare-chocs avant, 6 sur le pare-chocs arrière
- Caméra de recul
- Assistant de stationnement actif avec PARKTRONIC
Palettes au volant (428)
Projecteurs LED hautes performances (632)
Pneu été (R01)
Pré-équipement pour la remise numérique des clés (20U)
Régulateur de vitesse TEMPOMAT avec limiteur de vitesse (440)
Sécurité enfant avec verrouillage manuel des portes arrière et électrique des vitres arrière
Services à distance (00U)
Système d'appel d'urgence Mercedes-Benz (351)

EXTERIEUR	AVANTGARDE Line	AMG Line	BUSINESS Line
Calandre avec étoile Mercedes intégrée et lamelle gris foncé avec insert chromé, cadre de la calandre en chrome	●		●
Calandre avec motif Mercedes-Benz et étoile Mercedes intégrée, ainsi que lamelle en gris foncé mat avec insert chromé et cadre noir		●	
Pare-chocs avant dynamique avec protection de soubassement finition chromée brillante, et prises d'air avec grille en losanges, finition grenue noire	●		●
Pare-chocs avant peint dans la couleur du véhicule avec protection de soubassement optique en finition chromée brillante	●		●
Jupe avant AMG avec prises d'air sportives et insert décoratif chromé		●	
Jupe arrière AMG façon diffuseur avec insert noir		●	
Protection de bas de caisse latéraux AMG		●	
Jantes alliage 45,7 cm (18") à 5 doubles branches (R74)	●		●
Jantes alliage AMG 48.3 cm (19'') 5 branches (RRH)		●	
Habillages de passage de roue noir	●		●
Habillages de passage de roue dans la couleur du véhicule (319) en combinaison avec les montes pneumatiques compatibles		●	
Peinture noir (040U)	●	●	
Peinture métallisée			●

INTERIEUR			
Ciel de pavillon en tissu gris cristal (58U)	●		●
Ciel de pavillon en tissu noir (51U)		●	
Sièges confort (7U2) avec design spécifique et nouveaux appuie-tête en noir avec surpiqûres contrastées grises et garniture en similicuir ARTICO/tissu Tomasi (301A)	●		●
Sièges sport (7U3) avec design sport et nouveaux appuie-tête en noir avec surpiqûres contrastées grises et sellerie en similicuir ARTICO / microfibre DINAMICA (601A)		●	
Volant sport multifonctions en cuir (L3E), cache chromé argenté	●		●
Volant sport multifonction en cuir Nappa (L5C) avec doubles branches horizontales, méplat dans la partie inférieure, perforé dans la zone de préhension, avec cache et palettes de changement de rapport chromées argentées		●	
Tapis de sol en velours (U12)	●		●
Tapis de sol noirs avec inscription AMG (U26)		●	
Pédalier sport AMG en acier inoxydable brossé, avec picots en caoutchouc noirs		●	
Planche de bord avec insert décoratif à motifs en losanges gris argent (H50)	●		●
Tableau de bord avec insert décoratif en finition structure métallique (H64)		●	
Planche de bord et lignes de ceinture en similicuir ARTICO façon Nappa noir (U34)		●	

EQUIPEMENTS			
Train de roulement AGILITY CONTROL avec système d'amortissement sélectif (677)	●		●
Train de roulement sport avec direction directe sport (486)		●	
Système de freinage avec disques de frein de plus grande dimension à l'avant (U29)		●	

● = *équipement de série*

MOTEUR	GLC 220 d 4MATIC
Nombre de cylindres	4 cylindres en ligne
Cylindrée (cm³)	1.993
Puissance thermique (kW [ch])	145 [197]
Puissance électrique (kW [ch])	17 [23]
Couple maximal (Nm)	440
Puissance administrative (CV)	11
Norme antipollution	Euro 6d-ISC-FCM
Energie	Diesel avec hybridation 48V
PERFORMANCE	
Vitesse maxi (km/h)	219
Accélération 0 à 100 km/h (s)	8
CONSOMMATION / EMISSIONS*	
Consommation de carburant en cycle combiné WLTP (L/100km)	5,2 - 5,9
Emissions de CO_2 en cycle combiné WLTP (g/km)	136 - 155
TRANSMISSION	
Transmission	4 roues motrices 4MATIC
Boîte de vitesses	Boîte de vitesses automatique à 9 rapports 9G-TRONIC
MASSE	
A vide en ordre de marche (kg)	2 000
Charge utile (kg)	550
Remorque non freinée/freinée (kg)	750 / 2 500
DIMENSIONS	
Diamètre de braquage mur à mur sans / avec roues arrières directrices 4,5° (m)	11,8 / 10,9
Volume du coffre (L)	600
Capacité du réservoir/dont réserve (L)	62 / 7

*Dépend de l'équipement optionnel choisi

Dimensions GLC SUV

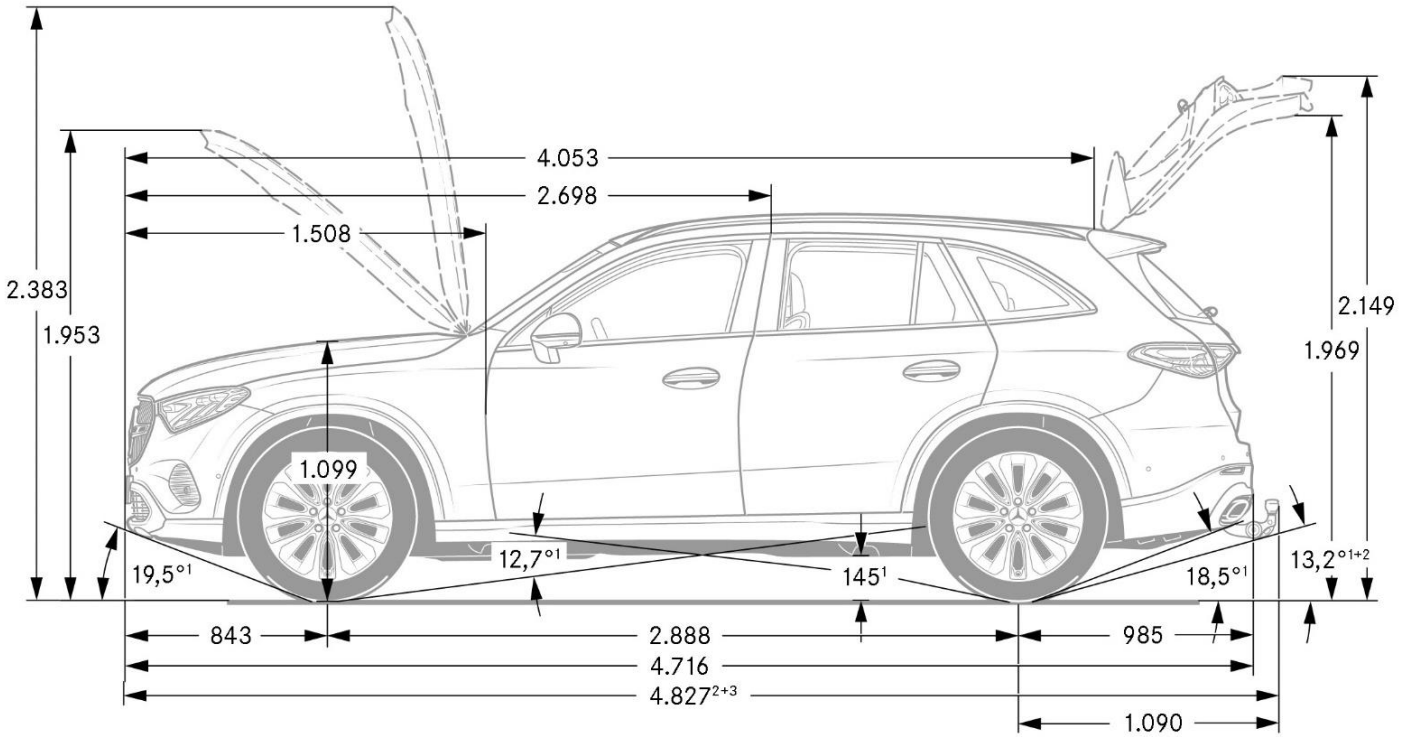

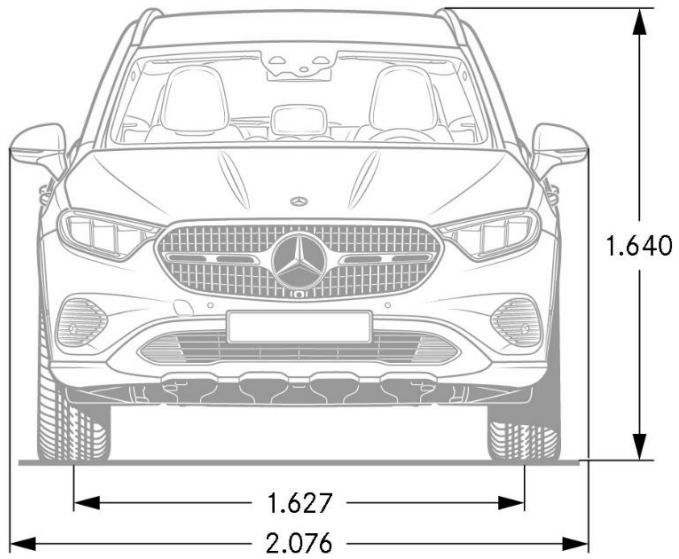

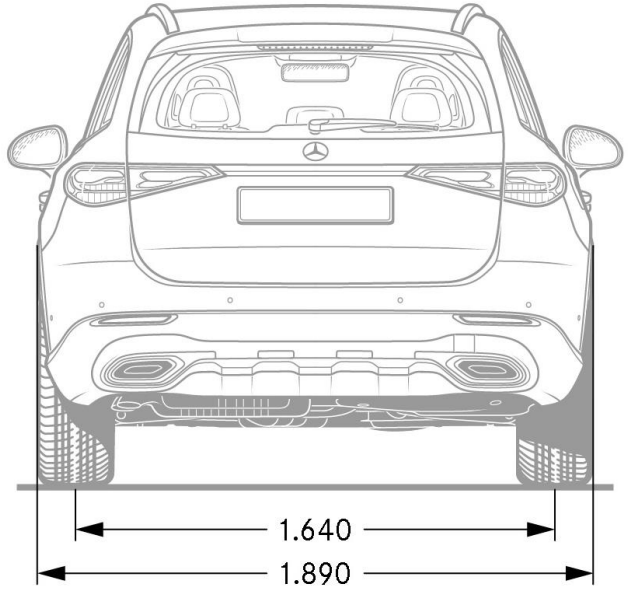

- 1) Pour P.T.A.C.
- 2) Avec adaptateur de plaque d'immatriculation (6 mm)
- 3) Avec dispositif d'attelage et capuchon de protection (option)
- Cotes à vide

Les données contenues dans ce document concernent les véhicules commercialisés en France. Les données sont susceptibles d'évolution à chaque nouvelle homologation. Le constructeur peut apporter à tout moment des modifications techniques sur ses modèles. Les illustrations peuvent présenter des équipements optionnels. Depuis le 1er septembre 2018, les véhicules légers neufs sont réceptionnés en Europe sur la base de la procédure d'essai harmonisée pour les véhicules légers (WLTP), procédure d'essai permettant de mesurer la consommation de carburant et les émissions de CO2, plus réaliste que la procédure NEDC précédemment utilisée. Veillez à bien vérifier auprès de votre Distributeur Agréé Mercedes-Benz que ces valeurs n'ont pas évolué suite à d'éventuels changements d'homologation.

Photos non contractuelles. Les tarifs constructeur conseillés sont indiqués à titre indicatif et sont modifiables sans préavis. Ils sont issus du tarif en vigueur à la date de la dernière mise à jour du document. Ils sont exprimés en Euros TTC (sur la base d'un taux de TVA applicable à la date de la commande) et s'entendent clés en main pour la France métropolitaine. Si l'achat de ce véhicule vous intéresse, contactez votre Distributeur Agréé Mercedes-Benz le plus proche pour connaître les conditions de prix et de disponibilités (d'équipements et d'options) appliquées.

*L'utilisation du navigateur Internet et des services en ligne Mercedes-Benz est possible uniquement via un téléphone portable compatible et soumis à la souscription d'un contrat de téléphonie avec transfert de données auprès d'un opérateur téléphonique.
La réception de données issues d'Internet dans la zone de couverture du réseau, peut entraîner un surcoût, notamment à l'étranger. Renseignez-vous auprès de votre opérateur. Votre distributeur Mercedes-Benz se tient à votre disposition pour plus d'informations concernant les services en ligne Mercedes-Benz.

*L'utilisation des services Mercedes me connect requiert la connexion du véhicule ainsi que l'inscription préalable sur le portail « Mercedes me » et l'acceptation des conditions d'utilisation.

*Le service Live Traffic Information, disponible dans de nombreux pays européens, est utilisable gratuitement pendant 3 ans. Pour pouvoir bénéficier des 3 ans d'utilisation gratuite, une connexion de votre véhicule avec votre compte utilisateur Mercedes me est nécessaire. Au-delà, la poursuite de l'utilisation de ce service deviendra payante.

Nos systèmes d'assistance à la conduite et de sécurité sont des dispositifs annexes et ne vous déchargent pas de votre responsabilité en tant que conducteur. Merci de consulter les instructions et les limites de ces systèmes en vous référant à la notice d'utilisation.

Pour les trajets courts, privilégiez la marche ou le vélo.
Pensez à covoiturer.
Au quotidien, prenez les transports en commun.
#SeDéplacerMoinsPolluer

Page 1 : Mercedes-Benz GLC SUV 220 d 4MATIC AMG Line, Peinture Blanc diamant brillant MANUFAKTUR, Jantes alliage AMG 50.8 cm (20'') 5 branches, Pack Sport Black, Toit ouvrant panoramique, Marchepieds effet aluminium, DIGITAL LIGHT.

Mercedes-Benz France - 7, avenue Nicéphore Niépce – 78180 Montigny-le-Bretonneux
Mercedes-Benz France - Société par actions simplifiée - Capital 75 516 000€
Siren 622 044 287 R.C.S. Versailles - Siret 622 044 287 00234 - APE 501Z
Siège social : 7, avenue Nicéphore Niépce – 78180 Montigny-le-Bretonneux.
Internet : http://www.mercedes-benz.fr

mercedes-benz.fr