Le GLC SUV & Coupé

Tarif Mercedes-Benz au 12 mai 2022

Mercedes-Benz

Le GLC SUV & Coupé

Bienvenue.

Bienvenue dans votre brochure Mercedes-Benz nouvelle génération. 100% interactive, elle vous permet d'évoluer à votre gré parmi les différents contenus.

Vous découvrirez au fil des pages tout ce que vous rêvez de savoir sur votre futur GLC.

Le GLC SUV & Coupé : plus de caractère

Les points forts de ce modèle, de taille moyenne, sont ses caractéristiques de conduite sur et hors route, l'espace, l'aspect pratique et le confort.
Le GLC saura vous séduire avec son apparence élégante, un concept de contrôle intuitif, un système d'info-divertissement MBUX, une aide à la conduite innovante et une nouvelle gamme de moteurs. Les nombreuses mises à jour bénéficient également au GLC Coupé, qui allie la sportivité d'un Coupé et la praticité d'un SUV.

Trouvez un distributeur

Configurez votre GLC

Univers Mercedes-Benz

Points forts

Lignes

Mercedes-AMG

Tarifs

Options & Equipements

Accessoires

Services

Données techniques

Les images du document peuvent montrer des équipements optionnels.

Le GLC SUV & Coupé

L’univers Mercedes-Benz.

Plus de 130 ans...

1886

Carl Benz dépose un brevet pour son tricycle à moteur à explosion. Il vient d'inventer la première automobile de l'histoire. Bertha Benz, sa femme, réalise une épopée d'environ 100 km afin de faire connaître cette invention.

1951

Béla Barényi dépose le brevet de la cellule passagers indéformable avec zones de déformation contrôlée.

1954

La 300 SL "Papillon" ou "Gullwing", premier moteur essence quatre temps à injection directe, est produite en série. En 1999, elle sera élue "Voiture de sport du siècle" par un jury international.

1959

Premier Crash-test réalisé par Mercedes-Benz, avec le 1er mannequin articulé nommé "Oskar".

1934-1939

Mercedes remporte tous les Grands Prix grâce à ses Flèches d'Argent ("Silver Arrows") pouvant dépasser les 300 km/h. Leur nom vient du fait que, la veille de la course, la peinture a été poncée afin de réduire l'excédent de poids, dévoilant ainsi la couleur du métal.

1954

Mercedes prend part à la Formule 1 : Juan Manuel Fangio remporte le Championnat du Monde et Mercedes devient la première écurie de F1 à s'imposer dès son premier Grand Prix.

1961

Première suspension pneumatique installée sur la luxueuse berline 300 SE qui fait rapidement figure de référence.

... au service de l'innovation

1980

Mercedes-Benz invente un coussin d'air gonflable qui équipe la Classe S : l'Airbag conducteur. Il devient obligatoire dès 1998.

1978

La Classe S est la première voiture au monde équipée de l'ABS (Anti-Blocking System) ; il devient obligatoire pour tous les nouveaux modèles dès 2004.

1995

La Classe S Coupé est la première voiture au monde équipée de l'ESP (Electronic Stability Program). Il devient obligatoire dès 2011.

2004

Avec le CLS Coupé, Mercedes-Benz invente le segment des Coupés 4 portes.

2014-2019

Mercedes GP remporte, avec Lewis Hamilton sur sa Flèche d'Argent, le Championnat du Monde de Formule 1.

2012

La Classe A est élue "Plus belle voiture de l'année" au Festival International Automobile.

2018

Mercedes-Benz lance MBUX (Mercedes-Benz User Experience) : un système télématique doté d'une intelligence artificielle révolutionnaire.

CASE : un programme visionnaire pour la mobilité de demain.

En savoir plus

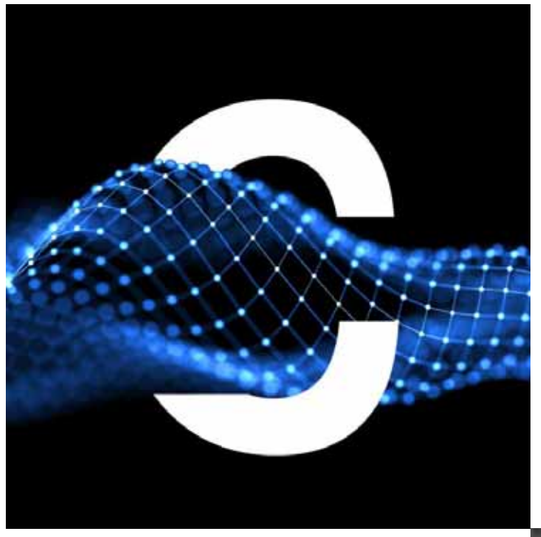

Connectivity
(Connectivité)

Une ère nouvelle
du confort
et de la sécurité

Autonomous
(Autonomie)

Précurseur
en matière de
conduite autonome

Shared & Services
(Services)

Un futur de la mobilité
plus flexible et plus
intelligent que jamais

Electric
(Electrique)

L'électromobilité
comme solution
d'avenir

Le GLC SUV & Coupé

Points forts.

SUV.

Le GLC SUV se présente comme un véhicule athlétique et plus sportif. Sa conception passionnante est l'apogée du style des SUV.

Atmosphère intérieure.

À l'intérieur du GLC, tout est fait pour atteindre un but bien précis : rendre le temps aussi agréable et facile que possible pour vous. Plus passionnant, contemporain et intelligent qu'auparavant.

La sécurité.

Le GLC SUV vous emmène à votre destination d'une manière encore plus détendue. Avec la dernière génération de systèmes de sécurité et d'assistance.

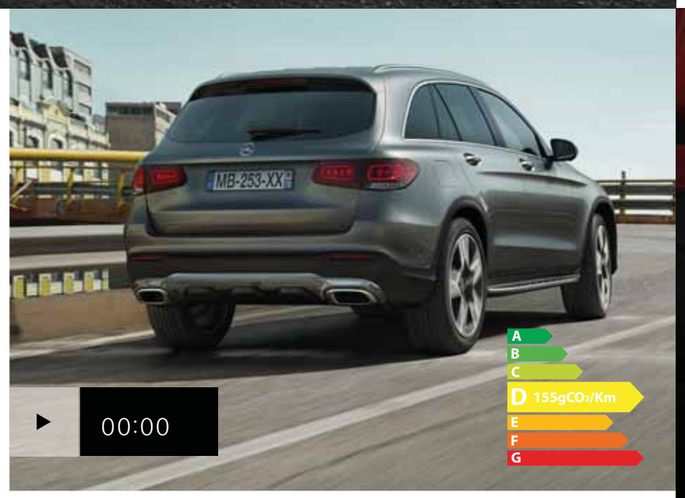

Coupé.

Le GLC Coupé est passionnant à sa manière. Plus dynamique et sportif que jamais.

Connectivité.

Facilitez votre vie quotidienne grâce au système d'info-divertissement MBUX à commande intuitive.

Le design.

Le GLC Coupé fait attention à son extérieur : grâce à son design élégant, encore plus sportif, il met l'accent sur la dynamique de chaque voyage.

Le GLC SUV & Coupé

Hybride rechargeable.

A 49gCO2/Km
B
C
D
E
F
G

Cette image montre des équipements optionnels : Peinture argent high-tech (922U), Jantes alliage AMG de 20" (RZY), ligne extérieure AMG (P31), Pack Sport Black (P55).

GLC SUV & Coupé hybride rechargeable

GLC 300 de 4MATIC

Avec le GLC hybride rechargeable, le plaisir de conduire (électrique) et la capacité d'utilisation quotidienne sont au premier plan.
C'est ce qu'illustrent les points forts du modèle :

- Autonomie jusqu'à 49 km (SUV)/ 48 km (Coupé)
- Emissions : à partir de 45 g de CO_2/km (SUV et Coupé)
- Temps de recharge à partir de 1h30 sur wallbox alimentée en courant triphasé
- Vitesse maximale en mode 100% électrique : 140 km/h
- Accélération : 0–100 km/h en 6,2 secondes
- Presque aucune restriction sur le volume du coffre

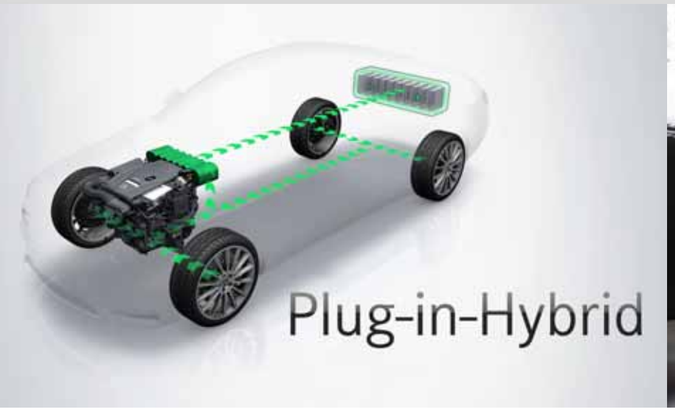

Un rendement élevé du système.

Grâce à la puissance du moteur électrique, le GLC 300 de 4MATIC réagit immédiatement lors de l'accélération, et sa performance est impressionnante.

Le meilleur des deux mondes.

En ville, il fonctionne en mode tout électrique, tandis que sur les longs trajets, il bénéficie de l'autonomie du moteur à combustion.

GLC SUV & Coupé hybride rechargeable

GLC 300 e 4MATIC

Avec le GLC hybride rechargeable, le plaisir de conduire (électrique) et la capacité d'utilisation quotidienne sont au premier plan.
C'est ce qu'illustrent les points forts du modèle :

- Jusqu'à 50 km d'autonomie (SUV et Coupé)
- Emissions : à partir de 49 g de CO_2/km (SUV)/ de 48 g de CO_2/km (Coupé)
- Temps de recharge à partir de 1h30 sur wallbox alimentée en courant triphasé
- Vitesse maximale en mode 100% électrique : 140 km/h
- Accélération : 0–100 km/h en 5,7 secondes (SUV)/ en 5,8 secondes (Coupé)
- Presque aucune restriction sur le volume du coffre

Un rendement élevé du système.

Grâce à la puissance du moteur électrique, le GLC 300 e 4MATIC réagit immédiatement lors de l'accélération, et sa performance est impressionnante.

Le meilleur des deux mondes.

En ville, elle fonctionne en mode tout électrique, tandis que sur les longs trajets, elle bénéficie de l'autonomie du moteur à combustion.

1

Hybride rechargeable

Equipement de Série.

Caractéristiques principales :

- Les modes de conduite Eco, Confort et Sport, ainsi que deux autres nouveaux modes : "Electrique" et "Niveau de la batterie" sont disponibles.
- - EL (Electrique) - propulsion 100% électrique, vitesse maxi de 140 km/h
- - BL (Niveau de la batterie) – priorise l'état de charge le plus élevé de la batterie haute tension.
- Contrôle du climat avant l'entrée : Profitez d'un bien-être lorsque vous entrez dans le véhicule.
- Pré-équipement pour les services à distance et de navigation :
  La navigation optimisée pour les véhicules électriques vous montre, en détails, les stations de recharge via le système multimédia MBUX ou via l'application sur votre smartphone.
- Indicateur de présence acoustique. Pour que votre véhicule ne présente pas de danger pour les piétons et les cyclistes lorsqu'il roule en mode tout électrique "pratiquement silencieux".
- Le câble de recharge de 5 mètres, vous permet de charger la batterie du véhicule via le boîtier mural ou dans les stations de recharge publiques.

La conduite intelligente :

- Récupération d'énergie : La décélération s'active automatiquement sur votre véhicule lorsque cela est nécessaire. L'énergie de freinage est utilisée pour générer de l'énergie électrique, qui devient alors disponible pour vous.
- Assistant ECO contrôle la présence d'une limitation de vitesse ou d'une descente en amont et conseille de lever le pied de la pédale d'accélérateur.

2

3

1 Récupération basée sur le radar.

2 Le câble de charge pour le boîtier mural et les stations de recharge publiques.

3 Affichage écologique.

1

2

3

4

5

Câble de charge

Câble de charge pour boîtier mural et bornes de recharge publiques (MODE 3)

1 B33 - Câble de charge pour boîtier mural et bornes de recharge publiques, 5m, plat

Ce câble de charge, appelé également câble mode 3, permet de charger la batterie du véhicule sur un boîtier mural ou des bornes de recharge publiques d'une puissance jusqu'à 11 kW (Type 2, courant triphasé, 20 A) - **Série**

2 B83 - Câble de charge pour boîtier mural et bornes de recharge publiques, 8m, plat

Ce câble de charge, appelé également câble mode 3, permet de charger la batterie du véhicule sur un boîtier mural ou des bornes de recharge publiques d'une puissance jusqu'à 11 kW (type, 2, courant triphasé, 20 A). [Incompatible avec B33] - **Prix TTC 300€**

3 B34 Câble de charge pour boîtier mural et bornes de recharge publiques, 4m, plat

Ce câble de charge, appelé également câble mode 3, permet de charger la batterie du véhicule sur un boîtier mural ou des bornes de recharge publiques d'une puissance jusqu'à 11 kW (type 2, courant triphasé, 20 A). [Incompatible avec B33] - **Prix TTC 300€**

Câble de charge pour prise domestique (MODE 2)

4 B30 - Câble de recharge pour prise domestique, 5m, plat

Ce câble de charge, appelé également câble mode 2, permet de charger la batterie du véhicule sur une prise domestique jusqu'à 2,3 kW (230 V, courant monophasé, 10 A). Il est compatible avec des prises de type E/F CEE 7/7 - **Série**

5 B80 - Câble de recharge pour prise domestique, 8m, plat

Ce câble de charge, appelé également câble mode 2, permet de charger la batterie du véhicule sur une prise domestique jusqu'à 2,3 kW (230 V, courant monophasé, 10 A). Il est compatible avec des prises de type E/F CEE 7/7. [Incompatible avec B30]
Prix TTC 100€

Le GLC SUV & Coupé

Lignes.

Choisissez votre GLC

Mercedes-Benz

Choisissez une Mercedes-Benz

Mercedes-Benz Hybrides rechargeables

Choisissez une Mercedes-Benz hybride rechargeable

Mercedes-AMG

Choisissez une Mercedes-AMG

SUV - Choisissez votre ligne

Avantgarde Line

Choisissez votre Avantgarde Line

Prix TTC conseillé
(clés en main) à partir de
54 450€ ou **700€**(1)/mois

- Protection anti-encastrement design chromée à l'avant et à l'arrière
- Grille de calandre avec étoile Mercedes intégrée et deux lamelles en finition argent iridium
- Projecteurs LED hautes performances
- Volant sport multifonction à 3 branches en cuir noir

AMG Line

Choisissez votre AMG Line

Prix TTC conseillé
(clés en main) à partir de
56 450€ ou **725€**(1)/mois

Principaux équipements complémentaires à l'Avantgarde Line :
- Kit carrosserie AMG
- Jantes alliage AMG 48,3 cm (19")
- Train de roulement sport avec direction directe sport
- Volant sport multifonction en cuir nappa
- Garnitures similicuir ARTICO/DINAMICA noir

Business Line

Choisissez votre Business Line

Prix TTC conseillé
(clés en main) à partir de
53 650€ ou **690€**(1)/mois

Principaux équipements complémentaires à la Progressive Line :
- Peinture métallisée

(1) Voir détails sur l'avant-dernière page du document.

Coupé - Choisissez votre ligne

AMG Line

Choisissez votre AMG Line

Prix TTC conseillé
(clés en main) à partir de
66 750€ ou **833€**[1] /mois

- Kit carrosserie AMG
- Jantes alliage AMG 48,3 cm (19")
- Train de roulement sport avec direction directe sport
- Volant sport multifonction en cuir nappa
- Garnitures similicuir ARTICO/DINAMICA noir

Business Line

Choisissez votre Business Line

Prix TTC conseillé
(clés en main) à partir de
65 400€ ou **817€**[1] /mois

Principaux équipements complémentaires à l'AMG Line :
- Peinture métallisée

(1) Voir détails sur l'avant-dernière page du document.

Equipements de Série

EXTERIEUR

- Baguette de ligne de ceinture en aluminium poli
- Encadrements des vitres en aluminium poli
- Pack extérieur chrome
- Pare-chocs arrière dans le ton carrosserie
- Pare-chocs avant dynamique avec insert décoratif en position centrale, finition chromée
- Protection anti-encastrement design chromée à l'avant et à l'arrière
- Rampes de toit en aluminium poli, plaquées sur le toit (uniquement sur GLC SUV)
- Vitrage latéral arrière et lunette arrière teintées foncées brillante

INTERIEUR

- Ciel de pavillon en tissu noir

CONFORT ET FONCTIONNALITÉS

- Accoudoir central arrière rabattable avec vide-poches et porte-gobelets
- Accoudoir central avant avec vide-poches incluant deux prises USB et un slot SD
- Banquette arrière rabattable 40/20/40
- Boîte à gants éclairée
- Boîte de vitesses automatique à 9 rapports 9G-TRONIC
- Caméra de recul incluant lignes de guidage dynamiques et image haute définition sur l'écran média
- Clignotants à commande confort par impulsions
- Climatisation automatique THERMATIC à deux zones

CONFORT ET FONCTIONNALITÉS

- Colonne de direction réglable manuellement en hauteur et en profondeur
- Combiné d'instruments avec écran couleur de 14 cm (5,5") et résolution de 383 x 600 pixels
- Déverrouillage à distance du couvercle de coffre : ouverture du coffre via le bouton de la clé ou une touche supplémentaire dans la porte du conducteur
- Direction assistée et asservie à la vitesse
- DYNAMIC SELECT : offre le choix parmi 4 modes de conduite (Eco, Confort, Sport et Sport+)
- Ecran media haute résolution (1 920 x 720 pixels) de 10,25'' (26 cm) au format 16/9
- Essuie-glaces avec détecteur de pluie
- Fonction d'arrêt/redémarrage "Stop/Start ECO" avec commutateur de désactivation manuelle
- Fonction de démarrage sans clé KEYLESS-GO
- Hayon EASY-PACK avec ouverture et fermeture par commande électrique
- Indicateur de température extérieure
- Lève-vitres électriques (x4) à commande séquentielle et dispositif anti-pincement
- Pack Confort des sièges avant avec réglage électrique de l'inclinaison de l'assise, de la hauteur, du dossier, réglage mécanique de l'approche, de la profondeur d'assise, des appuie-tête et soutien lombaire électropneumatique à 4 réglages
- Pack d'éclairage intérieur (éclairage indirect des jambes à l'avant, des poignées de portes intérieures, éclairage à LED dans l'accoudoir avant, spots de lecture avant et arrière, éclairage de descente du véhicule dans les portes)
- Siège conducteur et passager avant à réglage électrique avec fonction mémoires (Pack mémoire)
- Pack rangement incluant filet à bagages sur la garniture latérale droite du coffre, filet sur le plancher de coffre, caisse pliante sous le plancher de chargement, double porte-gobelets dans la console centrale, filet à bagages aux pieds du passager avant, poches aumônières au dos des sièges avant et 2 prises USB à l'arrière
- Pack rétroviseurs incluant :
  - Abaissement automatique du verre du rétroviseur passager avant en position « marche arrière »
  - Eclairage de proximité dans le rétroviseur extérieur pour illuminer la zone d'accès
  - Rétroviseurs extérieurs rabattables électriquement
- Pack Stationnement avec caméra de recul escamotable automatiquement et capteurs à ultrasons intégrés aux pare-chocs avant et arrière avec PARKTRONIC
- Pare-soleil avec miroirs de courtoisie éclairés (x2)
- Radio numérique DAB
- Range-lunettes dans l'unité de commande au toit
- Système de sonorisation avec quatre haut-parleurs de médiums dans les contre-portes et un Frontbass
- Système de navigation MBUX (Affichage 3D avec représentation cartographique et topographique, Affichage d'itinéraires alternatifs sur la carte, Commandes vocales "Hey Mercedes" utilisant l'intelligence artificielle, Guidage dynamique avec prise en compte des informations routières en temps réel grâce au Live Traffic Information (3 ans d'abonnement inclus), Navigation rapide par disque dur pour les zones d'Europe numérisées, Services de navigation étendus incluant des informations sur les prix des stations de charge, le nombre de places de stationnement disponibles ou les conditions météorologiques actuelles

Equipements de Série

CONFORT ET FONCTIONNALITÉS

TOUCHPAD : pavé tactile permettant la navigation dans les menus audio, téléphone, navigation et média sur l'écran couleur

Verrouillage centralisé à télécommande avec fonction de verrouillage automatique

SÉCURITÉ ET DYNAMISME

ABS (antiblocage de roues) et ASR (antipatinage)

ADAPTIVE BRAKE avec fonction HOLD, aide au démarrage en côte, préremplissage et séchage des freins par freinage en cas de pluie

Affichage du statut des ceintures arrière sur le combiné d'instruments

Airbag genoux pour conducteur

Airbags frontaux à 2 seuils de déclenchement (conducteur et passager avant)

Airbags latéraux à l'avant (conducteur et passager avant)

Airbags rideaux (conducteur, passager avant et passagers assis aux places arrière extérieures)

Assistant de stabilisation en cas de vent latéral

ATTENTION ASSIST : système de détection de somnolence

Capot moteur actif pour la protection des piétons

Ceintures de sécurité 3 points avec rétracteur et limiteur d'effort (x4)

Contrôle de la pression des pneumatiques

Désactivation automatique de l'airbag passager avant

Eclairage des feux arrière intégralement à LED (feux arrière, feu stop et feu de stationnement, feu antibrouillard arrière, feux clignotants, feu de recul, 3ème feu stop)

SÉCURITÉ ET DYNAMISME

ESP (régulation de comportement dynamique) avec assistant de conduite dynamique en virage

Feux de stop adaptatifs

Filet dans le coffre à bagages (côté gauche) et 4 oeillets d'arrimage sur le plancher du coffre

Filtre à particules (sur motorisations Diesel et essence)

Fixation de siège-enfant de type i-Size intégrée dans les coussins d'assise à l'arrière (places extérieures) et dispositif de courroies Top Tether pour les siège-enfant

Frein de stationnement électrique (désactivation automatique lors du démarrage)

Freinage d'urgence assisté actif (alerte visuelle et sonore en cas de risque de collision et freinage d'urgence autonome dans certaines conditions)

Indicateur d'usure des garnitures de frein

Indicateur dynamique de maintenance ASSYST PLUS

Kit anti-crevaison TIREFIT

Mercedes *me* connect* : contrôle de la maintenance, assistance en cas de panne, télédiagnostique du véhicule, assistance en cas d'accident, Live Traffic Information, interrogation à distance de l'état du véhicule, système d'Appel d'Urgence Mercedes-Benz, verrouillage et déverrouillage à distance des portes, géolocalisation du véhicule)

Projecteurs LED hautes performances à l'avant avec allumage automatique

Rétroviseurs extérieurs électriques, chauffants et asphériques, avec rappels de clignotants intégrés

Sécurité enfant avec verrouillage manuel des portes arrière et électrique des vitres arrière

Système d'Appel d'Urgence Mercedes-Benz

TEMPOMAT (régulateur et limiteur de vitesse)

Avantgarde Line

Seulement sur GLC SUV

LOYER TTC :
à partir de
700€(1) /mois

PRIX TTC conseillé :
(clés en main) à partir de
54 450€

- Jantes alliage 45,7 cm (18") à 5 branches finition noir brillant/naturel brillant
- Ecran media 10,25" (26 cm)
- Boîte de vitesses automatique à 9 rapports 9G-TRONIC
- Inserts décoratifs en tilleul structure Line marron brillant
- Tableau de bord et bordures des portes en similicuir ARTICO noir

(1) Voir détails sur l'avant-dernière page du document.

Le GLC SUV comprend une grille de calandre avec l'étoile Mercedes intégrée et deux lamelles en finition argent iridium mat avec inserts chromés et des projecteurs LED hautes performances

Ecran media 10,25" (26 cm) avec DYNAMIC SELECT offrant 4 modes de conduite (Eco, Confort, Sport et Sport+)

Boîte de vitesses automatique à 9 rapports 9G-TRONIC

Tableau de bord et bordures des portes en similicuir ARTICO

Insert décoratif horizontal chromé argenté galvanisé sur la planche de bord, inserts décoratifs en tilleul structure Line marron brillant sur la console centrale et les contre-portes

Jantes

64R - Jantes alliage 45,7 cm (18") à 5 branches finition noir brillant/naturel brillant
Série
Monte 235/60 R18

97R - Jantes alliage 45,7 cm (18")
à 5 doubles branches finition gris Himalaya mat/naturel brillant
Prix TTC 250€
Monte 235/60 R18

R18 - Jantes alliage 48,3 cm (19")
à 6 branches finition noir brillant/naturel brillant
Série avec Pack Sport Black
Monte 235/55 R 19

*Uniquement avec GLC Coupé.

Garnitures

101A - Similicuir ARTICO noir
Prix TTC 550€

105A - Similicuir ARTICO beige soie/brun expresso
Prix TTC 550€

128A - Similicuir ARTICO gris magma/noir
Prix TTC 550€

221A - Cuir noir
Prix TTC 2 000€

225A - Cuir beige soie/brun expresso
Prix TTC 2 000€

Inserts

H07 - Inserts décoratifs, en tilleul, structure Line, marron brillant* - **Série**

739 - Inserts décoratifs en aluminium clair avec stries longitudinales
Option gratuite

H31 - Inserts décoratifs en chêne anthracite à pores ouverts**
Prix TTC 250€

H33 - Inserts décoratifs en noyer marron à pores ouverts
Prix TTC 350€

737 - Inserts décoratifs en frêne noir à pores ouverts/ aluminium clair à stries longitudinales
Prix TTC 250€

736 - Inserts décoratifs en frêne noir
Prix TTC 250€

H73 - Inserts décoratifs AMG en carbone / aluminium clair à stries longitudinales
Prix TTC 1 100€

*Cette image montre un intérieur de Série. **Cette image montre un intérieur AMG Line.

SUV

Coupé

Coupé

AMG Line

Sur GLC SUV et Coupé

SUV

LOYER TTC :
à partir de
725€(1) /mois

PRIX TTC conseillé :
(clés en main) à partir de
56 450€

COUPÉ

LOYER TTC :
à partir de
833€(1) /mois

PRIX TTC conseillé :
(clés en main) à partir de
66 750€

Equipements complémentaires à l'Avantgarde Line :

- Garnitures en similicuir ARTICO/microfibre DINAMICA noir et surpiqûres grises contrastées
- Volant sport multifonction à 3 branches revêtu de cuir nappa noir, avec surpiqûre noire
- Pédalier sport AMG en acier inoxydable brossé, avec picots en caoutchouc noirs
- Insert décoratif horizontal en aluminium clair finition stries longitudinales sur la planche de bord
- Tapis de sol noirs avec monogramme « AMG »

(1) Voir détails sur l'avant-dernière page du document.

Le GLC SUV comprend une grille de calandre diamant avec pastilles chromées, étoile Mercedes intégrée et lamelle dans le ton argent iridium mat avec insert chromé

Garnitures en similicuir ARTICO/microfibre DINAMICA noir et surpiqûres grises contrastées

Inserts décoratifs en finition laque noire aluminium clair à stries longitudinales

Volant sport multifonction à 3 branches revêtu de cuir Nappa noir, avec surpiqûre noire, méplat dans la partie inférieure, marquages profonds dans la zone de préhension, boutons Touch-Control et cache chromé argenté galvanisé

Tapis de sol noirs avec monogramme « AMG »

Jantes - SUV

RTF - Jantes alliage AMG 48,3 cm (19") à 5 doubles branches finition gris trémolite/naturel brillant
Série
Monte 235/55 R19

688 - Jantes alliage AMG 51 cm (20") multibranches
Prix TTC 900€
Monte 255/45 R20

RTW - Jantes alliage AMG 50,8 cm (20") à 5 doubles branches finition gris titane/naturel brillant - **Prix TTC 1 150€**
Monte 255/45 R20

RTG - Jantes alliage AMG 48,3 cm (19") à 5 doubles branches finition noir brillant/ naturel brillant
Série avec Pack Sport Black
Monte 235/55 R 19

698 - Jantes alliage AMG 50,8 cm (20") multibranches finition naturel brillant
Prix TTC 1 150€
Monte 255/45 R20

RTX - Jantes alliage AMG 50,8 cm (20") à 5 doubles branches finition naturel brillant
Prix TTC à partir de 1 150€ avec le Pack Sport Black
Monte 255/45 R20

Jantes - Coupé

RZF - Jantes alliage AMG 48,3 cm (19") à 5 doubles branches finition gris trémolite/naturel brillant
Série
Monte 235/55 R19

92R - Jantes alliage AMG 50,8 cm (20") finition gris titane/ naturel brillant
Prix TTC 1 050€
Monte 255/45 R20

RZX - Jantes alliage AMG 50,8 cm (20") à 5 doubles branches finition gris titane/naturel brillant - **Prix TTC 1 150€**
Monte 255/45 R20

RZG - Jantes alliage AMG 48,3 cm (19") à 5 doubles branches finition noir brillant/ naturel brillant - **Série avec Pack Sport Black**
Monte 235/55 R19

RTG - Jantes alliage AMG 48,3 cm (19") à 5 doubles branches finition noir brillant/ naturel brillant
Série avec Pack Sport Black
Monte 235/55 R 19

RZY - Jantes alliage AMG 50,8 cm (20") à 5 doubles branches finition noir brillant/ naturel brillant
Prix TTC avec Pack Sport Black à partir de 1 150€
Monte 255/45 R20

93R - Jantes alliage AMG 50,8 cm (20") finition noir brillant/naturel brillant
Prix TTC 1 300€
Monte 255/45 R20

Garnitures - SUV

631A - Similicuir ARTICO/ DINAMICA noir
Série

161A - Similicuir ARTICO noir
Prix TTC 550€

197A - Similicuir ARTICO rouge cranberry/noir
Prix TTC 550€

164A - Similicuir ARTICO marron cuir/noir
Prix TTC 550€

261A - Cuir noir
Prix TTC 2 000€

297A - Cuir rouge cranberry/ noir
Prix TTC 2 000€

264A - Cuir marron camel/ noir
Prix TTC 2 000€

Garnitures - Coupé

631A - Similicuir ARTICO/ DINAMICA noir
Série

161A - Similicuir ARTICO noir
Option gratuite

197A - Similicuir ARTICO rouge cranberry/noir
Option gratuite

164A - Similicuir ARTICO marron cuir/noir
Option gratuite

261A - Cuir noir
Prix TTC 1 550€

297A - Cuir rouge cranberry/ noir
Prix TTC 1 550€

264A - Cuir marron camel/ noir
Prix TTC 1 550€

221A - Cuir noir
Prix TTC 1 750€

Inserts

739 - Inserts décoratifs en aluminium clair avec stries longitudinales
Série

H31 - Inserts décoratifs en chêne anthracite à pores ouverts**
Prix TTC 350€

H33 - Inserts décoratifs en noyer marron à pores ouverts
Prix TTC 350€

737 - Inserts décoratifs en frêne noir à pores ouverts aluminium clair à stries longitudinales
Prix TTC 350€

736 - Inserts décoratifs en frêne noir
Prix TTC 350€

H73 - Inserts décoratifs AMG en carbone / aluminium clair à stries longitudinales
Prix TTC 1 100€

*Cette image montre un intérieur EXCLUSIVE. **Cette image montre un intérieur de Série.

Business Line

Sur GLC SUV

LOYER TTC :
à partir de
690€(1) /mois

PRIX TTC conseillé :
(clés en main) à partir de
53 650€

- Jantes alliage 45,7 cm (18") à 5 branches finition noir brillant/naturel brillant
- Ecran media 10,25" (26 cm)
- Boîte de vitesses automatique à 9 rapports 9G-TRONIC
- Inserts décoratifs en tilleul structure Line marron brillant
- Tableau de bord et bordures des portes en similicuir ARTICO noir

(1) Voir détails sur l'avant-dernière page du document.

Le GLC SUV comprend une grille de calandre avec l'étoile Mercedes intégrée et deux lamelles en finition argent iridium mat avec inserts chromés et des projecteurs LED hautes performances

Ecran media 10,25" (26 cm) avec DYNAMIC SELECT offrant 4 modes de conduite (Eco, Confort, Sport et Sport+)

Boîte de vitesses automatique à 9 rapports 9G-TRONIC

Tableau de bord et bordures des portes en similicuir ARTICO

Insert décoratif horizontal chromé argenté galvanisé sur la planche de bord, inserts décoratifs en tilleul structure Line marron brillant sur la console centrale et les contre-portes

Jantes - SUV

64R - Jantes alliage 45,7 cm (18") à 5 branches finition noir brillant/naturel brillant
Série
Monte 235/60 R18

97R - Jantes alliage 45,7 cm (18")
à 5 doubles branches finition gris Himalaya mat/naturel brillant
Prix TTC 250€
Monte 235/60 R18

R18 - Jantes alliage 48,3 cm (19")
à 6 branches finition noir brillant/naturel brillant
Série avec Pack Sport Black
Monte 235/55 R 19

*Uniquement avec GLC Coupé.

Garnitures - SUV

101A - Similicuir ARTICO noir
Prix TTC 550€

105A - Similicuir ARTICO beige soie/brun expresso
Prix TTC 550€

128A - Similicuir ARTICO gris magma/noir
Prix TTC 550€

221A - Cuir noir
Prix TTC 2 000€

225A - Cuir beige soie/brun expresso
Prix TTC 2 000€

Inserts - SUV

H07 - Inserts décoratifs, en tilleul, structure Line, marron brillant* - **Série**

739 - Inserts décoratifs en aluminium clair avec stries longitudinales
Option gratuite

H31 - Inserts décoratifs en chêne anthracite à pores ouverts**
Prix TTC 250€

H33 - Inserts décoratifs en noyer marron à pores ouverts
Prix TTC 350€

737 - Inserts décoratifs en frêne noir à pores ouverts/ aluminium clair à stries longitudinales
Prix TTC 250€

736 - Inserts décoratifs en frêne noir
Prix TTC 250€

H73 - Inserts décoratifs AMG en carbone / aluminium clair à stries longitudinales
Prix TTC 1 100€

*Cette image montre un intérieur de Série. **Cette image montre un intérieur AMG Line.

Business Line

Sur GLC Coupé

LOYER TTC :
à partir de
817€(1) /mois

PRIX TTC conseillé :
(clés en main) à partir de
65 400€

Equipements complémentaires à l'AMG Line :

- Garnitures en similicuir ARTICO/microfibre DINAMICA noir et surpiqûres grises contrastées
- Volant sport multifonction à 3 branches revêtu de cuir nappa noir, avec surpiqûre noire
- Pédalier sport AMG en acier inoxydable brossé, avec picots en caoutchouc noirs
- Insert décoratif horizontal en aluminium clair finition stries longitudinales sur la planche de bord
- Tapis de sol noirs avec monogramme « AMG »

(1) Voir détails sur l'avant-dernière page du document.

Le GLC Coupé comprend une grille de calandre diamant avec pastilles chromées, étoile Mercedes intégrée et lamelle dans le ton argent iridium mat avec insert chromé

Garnitures en similicuir ARTICO/microfibre DINAMICA noir et surpiqûres grises contrastées

Inserts décoratifs en finition laque noire aluminium clair à stries longitudinales

Volant sport multifonction à 3 branches revêtu de cuir Nappa noir, avec surpiqûre noire, méplat dans la partie inférieure, marquages profonds dans la zone de préhension, boutons Touch-Control et cache chromé argenté galvanisé

Tapis de sol noirs avec monogramme « AMG »

Jantes - Coupé

RZF - Jantes alliage AMG 48,3 cm (19") à 5 doubles branches finition gris trémolite/naturel brillant
Série
Monte 235/55 R19

92R - Jantes alliage AMG 50,8 cm (20") finition gris titane/ naturel brillant
Prix TTC 1 050€
Monte 255/45 R20

RZX - Jantes alliage AMG 50,8 cm (20") à 5 doubles branches finition gris titane/naturel brillant - **Prix TTC 1 150€**
Monte 255/45 R20

RZG - Jantes alliage AMG 48,3 cm (19") à 5 doubles branches finition noir brillant/ naturel brillant
Série avec Pack Sport Black
Monte 235/55 R19

RZY - Jantes alliage AMG 50,8 cm (20") à 5 doubles branches finition noir brillant/ naturel brillant
Prix TTC avec Pack Sport Black à partir de 1 150€
Monte 255/45 R20

93R - Jantes alliage AMG 50,8 cm (20") finition noir brillant/naturel brillant
Prix TTC 1 300€
Monte 255/45 R20

Garnitures - Coupé

631A - Similicuir ARTICO/ DINAMICA noir
Série

161A - Similicuir ARTICO noir
Option gratuite

197A - Similicuir ARTICO rouge cranberry/noir
Option gratuite

164A - Similicuir ARTICO marron cuir/noir
Option gratuite

261A - Cuir noir
Prix TTC 1 550€

297A - Cuir rouge cranberry/ noir
Prix TTC 1 550€

264A - Cuir marron camel/ noir
Prix TTC 1 550€

221A - Cuir noir
Prix TTC 1 750€

Inserts - Coupé

739 - Inserts décoratifs en aluminium clair avec stries longitudinales
Série

H31 - Inserts décoratifs en chêne anthracite à pores ouverts**
Prix TTC 350€

H33 - Inserts décoratifs en noyer marron à pores ouverts
Prix TTC 350€

737 - Inserts décoratifs en frêne noir à pores ouverts aluminium clair à stries longitudinales
Prix TTC 350€

736 - Inserts décoratifs en frêne noir
Prix TTC 350€

H73 - Inserts décoratifs AMG en carbone / aluminium clair à stries longitudinales
Prix TTC 1 100€

*Cette image montre un intérieur EXCLUSIVE. **Cette image montre un intérieur de Série.

Comparaison des lignes

	Avantgarde Line	AMG Line	Business Line
EXTERIEUR			
Grille de calandre avec étoile Mercedes intégrée et deux lamelles en finition argent iridium	●		●
Grille de calandre diamant avec pastilles chromées, étoile Mercedes intégrée et une lamelle dans le ton argent avec insert chromé		●	
Jantes alliage 46 cm (18") à 5 branches finition noir brillant/naturel brillant	●		●
Jantes alliage AMG 48,3 cm (19") à 5 doubles branches finition gris trémolite/naturel brillant		●	
Prises d'air avec grille en losanges, finition noir brillant	●		●
Kit carrosserie AMG : jupe avant AMG avec prises d'air élargies et insert décoratif chromé, jupe arrière AMG façon diffuseur avec insert noir		●	
Deux sorties d'échappement intégrées au pare-chocs	●		●
Système d'échappement avec deux sorties chromées		●	
Système de freinage avec disques de frein de plus grande dimension sur les essieux avant		●	
INTERIEUR			
Inserts décoratifs en tilleul marron brillant sur la console centrale et les contre-portes	●		●
Grand insert décoratif en finition laque noir sur la console centrale		●	
Inserts décoratifs en aluminium clair avec stries longitudinales sur la planche de bord et les contre-portes		●	
Tableau de bord et bordures des portes en similicuir ARTICO	●		●
Partie centrale des contre-portes en similicuir ARTICO avec surpiqûres contrastées spécifiques à l'AMG Line		●	
Pavé tactile avec cadre en finition chromée argentée		●	
Pédalier sport AMG en acier inoxydable brossé, avec picots en caoutchouc noirs		●	
Sièges sport avec garnitures en similicuir ARTICO/microfibre dans le ton noir avec surpiqûres contrastées grises		●	
Tapis de sol en velours	●		●
Tapis de sol AMG en velours ornés du monogramme « AMG »		●	
Volant sport multifonction à 3 branches en cuir noir rehaussé d'une surpiqûre noire et d'un cache en deux parties en finition chromée argentée sur l'avant et boutons Touch-Control	●		●
Volant sport multifonction à 3 branches revêtu de cuir nappa noir, avec surpiqûres noires, méplat dans la partie inférieure, marquages profonds dans la zone de préhension, boutons Touch-Control et cache chromé argenté		●	

Comparaison des lignes

	Avantgarde Line	AMG Line	Business Line
SÉCURITÉ ET DYNAMISME			
Train de roulement AGILITY CONTROL abaissé de 15 mm avec système d'amortissement sélectif : système passif d'optimisation du comportement dynamique, de l'amortissement et de la stabilisation de trajectoire en fonction de l'état de la chaussée, sportivité accrue grâce au châssis surbaissé (châssis non surbaissé en liaison avec transmission 4MATIC).	●		●
Train de roulement sport avec direction directe sport		●	
Système de freinage à l'arrière doté d'étriers flottants à 1 piston et de disques de frein de dimension 320 mm/24 mm		●	
Système de freinage à l'avant doté d'étriers fixes à 4 pistons et du logo « Mercedes-Benz » et de disques de frein perforés de dimension 360 mm/36 mm		●	

Le GLC SUV & Coupé

Mercedes-AMG.

A
B
C
D
E
F 243gCO₂/Km
G

AMG

Performances de conduite.

Les regards vous suivront - au moins aussi longtemps qu'ils le pourront. Les GLC SUV et Coupé offrent une puissance de conduite pure, digne d'un circuit de course.

AMG Atmosphère.

Un intérieur qui est précisément axé sur le conducteur : des éléments de piste de course comme les touches du volant AMG, qui permettent une utilisation rapide et ciblée des réglages de conduite pour une expérience de conduite exceptionnelle.

Fonctions MBUX étendues.

Créer un lien émotionnel - le véhicule devient votre véhicule. Les fonctions étendues de MBUX seront entièrement adaptées à vos besoins.

Le moteur V8 de 4,0 litres.

Le V8 impressionne par sa puissance explosive combinée à une puissance de sortie très finement contrôlable.

SUV - Choisissez votre Mercedes-AMG

GLC 43 4MATIC

390 ch / **287** kW

Prix TTC conseillé
(clés en main) à partir de
73 000€ ou **957€**[(1)] /mois

- DYNAMIC SELECT AMG avec 5 programmes de conduite
- Moteur V6 biturbo Mercedes-Benz de 3,0 litres "M276"
- Sièges sport design spécifique AMG
- Volant Performance AMG en cuir nappa
- Train de roulement RIDE CONTROL+ AMG avec suspension pneumatique

GLC 63 S 4MATIC+

510 ch / **375** kW

Prix TTC conseillé
(clés en main) à partir de
112 000€ ou **1 399€**[(1)] /mois

- Moteur V8 AMG biturbo de 4,0 litres "M177"
- Système de freinage composite haute performance AMG
- DYNAMIC SELECT AMG avec 6 programmes de conduite
- Système 4MATIC+ Performance AMG avec répartition entièrement variable du couple

(1) Voir détails sur l'avant-dernière page du document.

Coupé - Choisissez votre Mercedes-AMG

GLC 43 4MATIC

390 ch / **287** kW

Prix TTC conseillé
(clés en main) à partir de
76 600€ ou **980€**[(1)]/mois

- Moteur V6 biturbo Mercedes-Benz de 3,0 litres "M276"
- Sièges sport design spécifique AMG
- Volant Performance AMG en cuir nappa
- Train de roulement RIDE CONTROL+ AMG avec suspension pneumatique
- DYNAMIC SELECT AMG avec 5 programmes de conduite

GLC 63 S 4MATIC+

510 ch / **375** kW

Prix TTC conseillé
(clés en main) à partir de
113 800€ ou **1 388€**[(1)]/mois

- Moteur V8 AMG biturbo de 4,0 litres "M177"
- Système de freinage composite haute performance AMG
- DYNAMIC SELECT AMG avec 6 programmes de conduite
- Système 4MATIC+ Performance AMG avec répartition entièrement variable du couple

(1) Voir détails sur l'avant-dernière page du document.

Equipements de Série

EXTERIEUR

- Grille de calandre AMG à lamelles verticales
- Passage de roue élargie pour jantes AMG
- Système de sortie d'échappement AMG Performance

INTERIEUR

- Combiné d'instruments avec contenus d'affichage spécifiques AMG
- Sièges sport design spécifique AMG
- Tableau de bord et bordures des portes en similicuir ARTICO

CONFORT ET FONCTIONNALITÉS

- Accoudoir central arrière rabattable avec vide-poches et porte-gobelets
- Accoudoir central avant avec vide-poches incluant deux prises USB et un slot SD
- Banquette arrière rabattable 40/20/40
- Boîte à gants éclairée
- Caméra de recul incluant lignes de guidage dynamiques et image haute définition sur l'écran média
- Clignotants à commande confort par impulsions
- Climatisation automatique THERMATIC à deux zones
- Colonne de direction réglable manuellement en hauteur et en profondeur
- Déverrouillage à distance du couvercle de coffre : ouverture du coffre via le bouton de la clé ou une touche supplémentaire dans la porte du conducteur
- Direction assistée et asservie à la vitesse

CONFORT ET FONCTIONNALITÉS

- Ecran media haute résolution (1 920 x 720 pixels) de 10,25'' (26 cm) au format 16/9
- Essuie-glaces avec détecteur de pluie
- Fonction d'arrêt/redémarrage "Stop/Start ECO" avec commutateur de désactivation manuelle
- Fonction de démarrage sans clé KEYLESS-GO
- Hayon EASY-PACK avec ouverture et fermeture par commande électrique
- Indicateur de température extérieure
- Lève-vitres électriques (x4) à commande séquentielle et dispositif anti-pincement
- Pack Confort des sièges avant avec réglage électrique de l'inclinaison de l'assise, de la hauteur, du dossier, réglage mécanique de l'approche, de la profondeur d'assise, des appuie-tête et soutien lombaire électropneumatique à 4 réglages
- Pack d'éclairage intérieur (éclairage indirect des jambes à l'avant, des poignées de portes intérieures, éclairage à LED dans l'accoudoir avant, spots de lecture avant et arrière, éclairage de descente du véhicule dans les portes)
- Pack rangement incluant filet à bagages sur la garniture latérale droite du coffre, filet sur le plancher de coffre, caisse pliante sous le plancher de chargement, double porte-gobelets dans la console centrale, filet à bagages aux pieds du passager avant, poches aumônières au dos des sièges avant et 2 prises USB à l'arrière
- Pack rétroviseurs incluant :
  - Abaissement automatique du verre du rétroviseur passager avant en position « marche arrière »
  - Eclairage de proximité dans le rétroviseur extérieur pour illuminer la zone d'accès
  - Rétroviseurs extérieurs rabattables électriquement
- Pack Stationnement avec caméra de recul escamotable automatiquement et capteurs à ultrasons intégrés aux pare-chocs avant et arrière avec PARKTRONIC
- Pare-soleil avec miroirs de courtoisie éclairés (x2)
- Radio numérique DAB
- Range-lunettes dans l'unité de commande au toit
- Système de sonorisation avec quatre haut-parleurs de médiums dans les contre-portes et un Frontbass
- Système de navigation MBUX (Affichage 3D avec représentation cartographique et topographique, Affichage d'itinéraires alternatifs sur la carte, Commandes vocales "Hey Mercedes" utilisant l'intelligence artificielle, Guidage dynamique avec prise en compte des informations routières en temps réel grâce au Live Traffic Information (3 ans d'abonnement inclus), Navigation rapide par disque dur pour les zones d'Europe numérisées, Services de navigation étendus incluant des informations sur les prix des stations de charge, le nombre de places de stationnement disponibles ou les conditions météorologiques actuelles
- TOUCHPAD : pavé tactile permettant la navigation dans les menus audio, téléphone, navigation et média sur l'écran couleur
- Train de roulement RIDE CONTROL+ AMG avec suspension pneumatique
- Verrouillage centralisé à télécommande avec fonction de verrouillage automatique
- Volant multifonction à 3 branches en cuir noir, avec marquages profonds dans la zone de préhension et boutons Touch-Control

Equipements de Série

SÉCURITÉ ET DYNAMISME

- ABS (antiblocage de roues) et ASR (antipatinage)
- ADAPTIVE BRAKE avec fonction HOLD, aide au démarrage en côte, préremplissage et séchage des freins par freinage en cas de pluie
- Affichage du statut des ceintures arrière sur le combiné d'instruments
- Airbag genoux pour conducteur
- Airbags frontaux à 2 seuils de déclenchement (conducteur et passager avant)
- Airbags latéraux à l'avant (conducteur et passager avant)
- Airbags rideaux (conducteur, passager avant et passagers assis aux places arrière extérieures)
- Assistant de stabilisation en cas de vent latéral
- ATTENTION ASSIST : système de détection de somnolence
- Capot moteur actif pour la protection des piétons
- Ceintures de sécurité 3 points avec rétracteur et limiteur d'effort (x4)
- Contrôle de la pression des pneumatiques
- Désactivation automatique de l'airbag passager avant
- Eclairage des feux arrière intégralement à LED (feux arrière, feu stop et feu de stationnement, feu antibrouillard arrière, feux clignotants, feu de recul, 3ème feu stop)
- ESP (régulation de comportement dynamique) avec assistant de conduite dynamique en virage
- Feux de stop adaptatifs
- Filet dans le coffre à bagages (côté gauche) et 4 oeillets d'arrimage sur le plancher du coffre
- Filtre à particules (sur motorisations Diesel et essence)
- Fixation de siège-enfant de type i-Size intégrée dans les coussins d'assise à l'arrière (places extérieures) et dispositif de courroies Top Tether pour les siège-enfant
- Frein de stationnement électrique (désactivation automatique lors du démarrage)
- Freinage d'urgence assisté actif (alerte visuelle et sonore en cas de risque de collision et freinage d'urgence autonome dans certaines conditions)
- Indicateur d'usure des garnitures de frein
- Indicateur dynamique de maintenance ASSYST PLUS
- Kit anti-crevaison TIREFIT
- Mercedes *me* connect* : contrôle de la maintenance, assistance en cas de panne, télédiagnostique du véhicule, assistance en cas d'accident, Live Traffic Information, interrogation à distance de l'état du véhicule, système d'Appel d'Urgence Mercedes-Benz, verrouillage et déverrouillage à distance des portes, géolocalisation du véhicule)
- Rétroviseurs extérieurs électriques, chauffants et asphériques, avec rappels de clignotants intégrés
- Sécurité enfant avec verrouillage manuel des portes arrière et électrique des vitres arrière
- Système d'Appel d'Urgence Mercedes-Benz
- TEMPOMAT (régulateur et limiteur de vitesse)

GLC 43 4MATIC
SUV

390 ch / **287** kW

Prix TTC conseillé
(clés en main) à partir de
73 000€ ou **957€**[1]/mois

- Jantes alliage AMG de 19" à 5 doubles branches
- Plaquette avec inscription « BITURBO 4MATIC » sur les ailes avant
- Projecteurs LED Hautes Performances
- Ceintures de sécurité rouges
- Assistance au freinage adaptatif
- ATTENTION ASSIST
- THERMATIC

AMG

(1) Voir détails sur l'avant-dernière page du document.

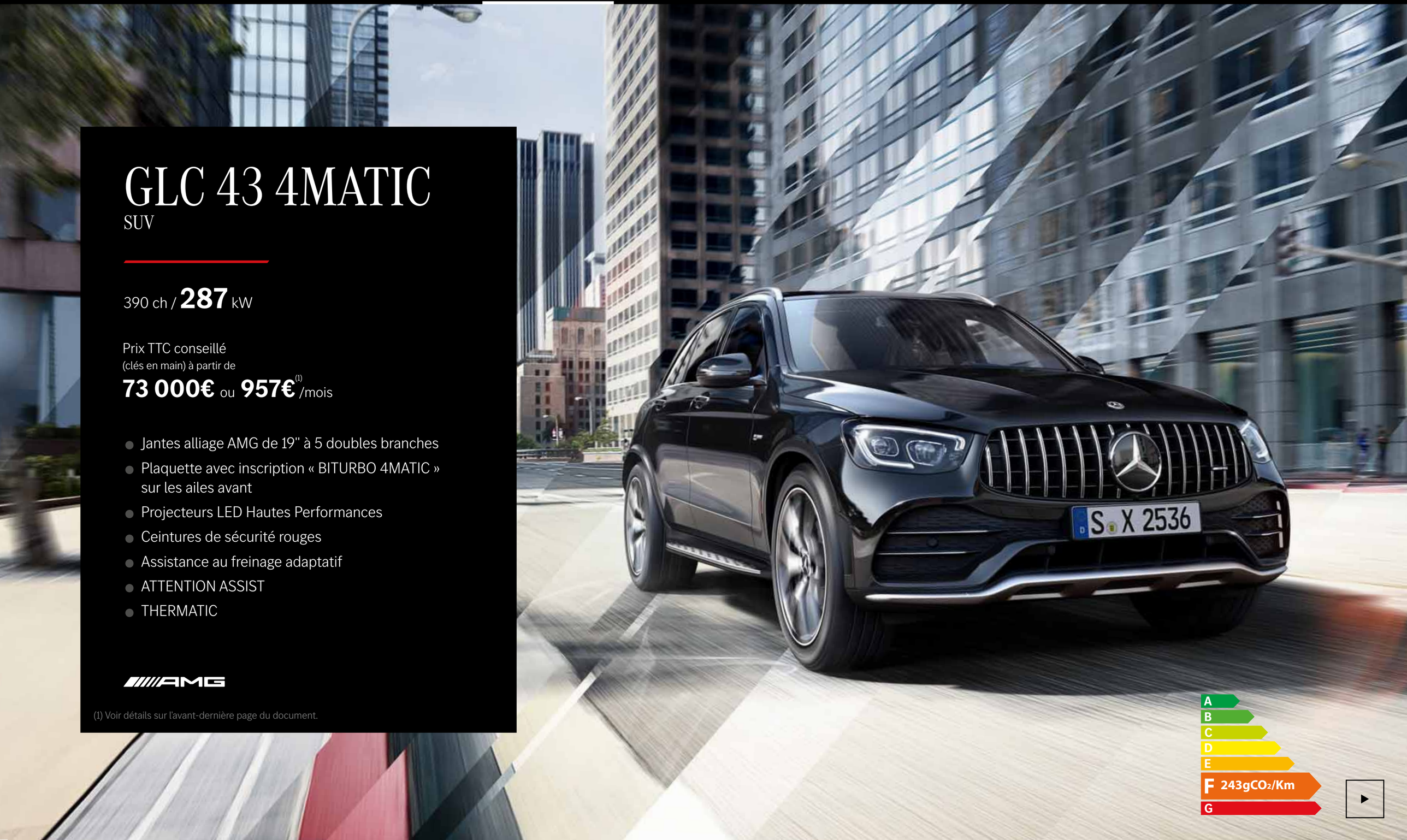

La Mercedes-AMG GLC SUV 43 4MATIC comprend une jupe avant AMG avec prises d'air au design sportif et expressif et deux lamelles latérales chromées argentées, ainsi qu'ailettes noires

Projecteurs LED Hautes Performances

Moteur V6 biturbo Mercedes-Benz de 3,0 litres

AMG DYNAMIC SELECT

Volant Performance AMG en cuir nappa

GLC 43 4MATIC
COUPÉ

390 ch / **287** kW

Prix TTC conseillé
(clés en main) à partir de
76 600€ ou **980€**[1] /mois

- Jantes alliage AMG de 19" à 5 doubles branches
- Plaquette avec inscription « BITURBO 4MATIC » sur les ailes avant
- Projecteurs LED Hautes Performances
- Ceintures de sécurité rouges
- Assistance au freinage adaptatif
- ATTENTION ASSIST
- THERMATIC

AMG

(1) Voir détails sur l'avant-dernière page du document.

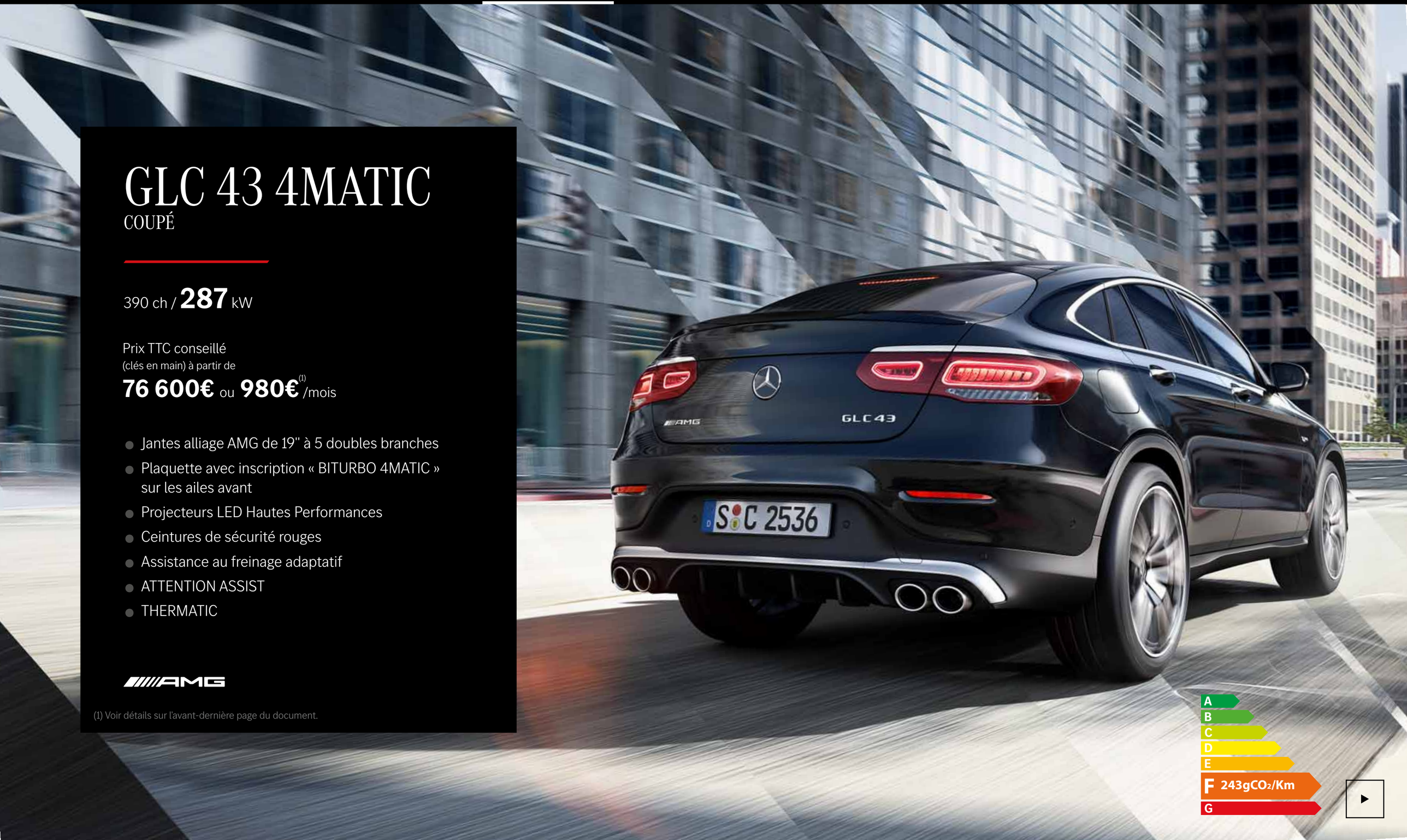

A
B
C
D
E
F 243gCO₂/Km
G

La Mercedes-AMG GLC Coupé 43 4MATIC comprend une jupe avant AMG avec prises d'air au design sportif et expressif et deux lamelles latérales chromées argentées, ainsi qu'ailettes noires

Projecteurs LED Hautes Performances

Moteur V6 biturbo Mercedes-Benz de 3,0 litres

AMG DYNAMIC SELECT

Volant Performance AMG en cuir nappa

Jantes

RZF - Jantes alliage AMG 48,3 cm (19") à 5 doubles branches finition gris trémolite/naturel brillant - **Série**
Monte 235/55 R19

RZG - Jantes alliage AMG 48,3 cm (19") à 5 doubles branches finition noir brillant/naturel brillant - **Prix TTC 250€**
Monte 235/55 R19

RZX - Jantes alliage AMG 50,8 cm (20") à 5 doubles branches finition gris titane/naturel brillant - **Prix TTC 1 150€**
Monte 255/45 R20

RWN - Jantes alliage AMG 53,3 cm (21") multibranches finition noir mat/naturel brillant - **Prix TTC 1 150€**
Monte 265/40 R21

RWL - Jantes alliage AMG 53,3 cm (21") multibranches finition noir mat/naturel brillant **Prix TTC 1 150€**
Monte 265/40 R21

RZY - Jantes alliage AMG 50,8 cm (20") à 5 doubles branches finition noir brillant/naturel brillant - **Prix TTC 1 400€**
Monte 255/45 R20

Garnitures

641A - Similicuir ARTICO/ DINAMICA noir
Série

611A - Similicuir ARTICO/ microfibre DINAMICA AMG noir
Option gratuite

261A - Cuir noir
Prix TTC 1 550€

297A - Cuir rouge cranberry/ noir - **Prix TTC 1 550€**

264A - Cuir marron camel/ noir - **Prix TTC 1 550€**

241A - Cuir noir
Prix TTC à partir de 1 550€

Inserts

739 - Inserts décoratifs en aluminium clair avec stries longitudinales
Série

H07 - Inserts décoratifs en tilleul structure Line marron brillant - **Prix TTC 300€**

H31 - Inserts décoratifs en chêne anthracite à pores ouverts - **Prix TTC 350€**

H33 - Inserts décoratifs en noyer marron à pores ouverts
Prix TTC 350€

736 - Inserts décoratifs en frêne noir - **Prix TTC 350€**

737 - Inserts décoratifs en frêne noir à pores ouverts aluminium clair à stries longitudinales
Prix TTC 350€

H73 - Inserts décoratifs AMG en carbone/aluminium clair à stries longitudinales
Prix TTC 1 100€

GLC 63 S 4MATIC+
SUV

510 ch / **375** kW

Prix TTC conseillé
(clés en main) à partir de
112 000€ ou **1 399€**[(1)] /mois

- Jantes alliage AMG de 20" à 5 doubles branches
- Étriers de frein en rouge avec l'inscription "AMG"
- Ceintures de sécurités grises
- Pack AMG Driver's
- DYNAMIC SELECT AMG avec 6 programmes de conduite
- Système 4MATIC+ Performance AMG
- Train de roulement RIDE CONTROL+ AMG avec suspension pneumatique

AMG

(1) Voir détails sur l'avant-dernière page du document.

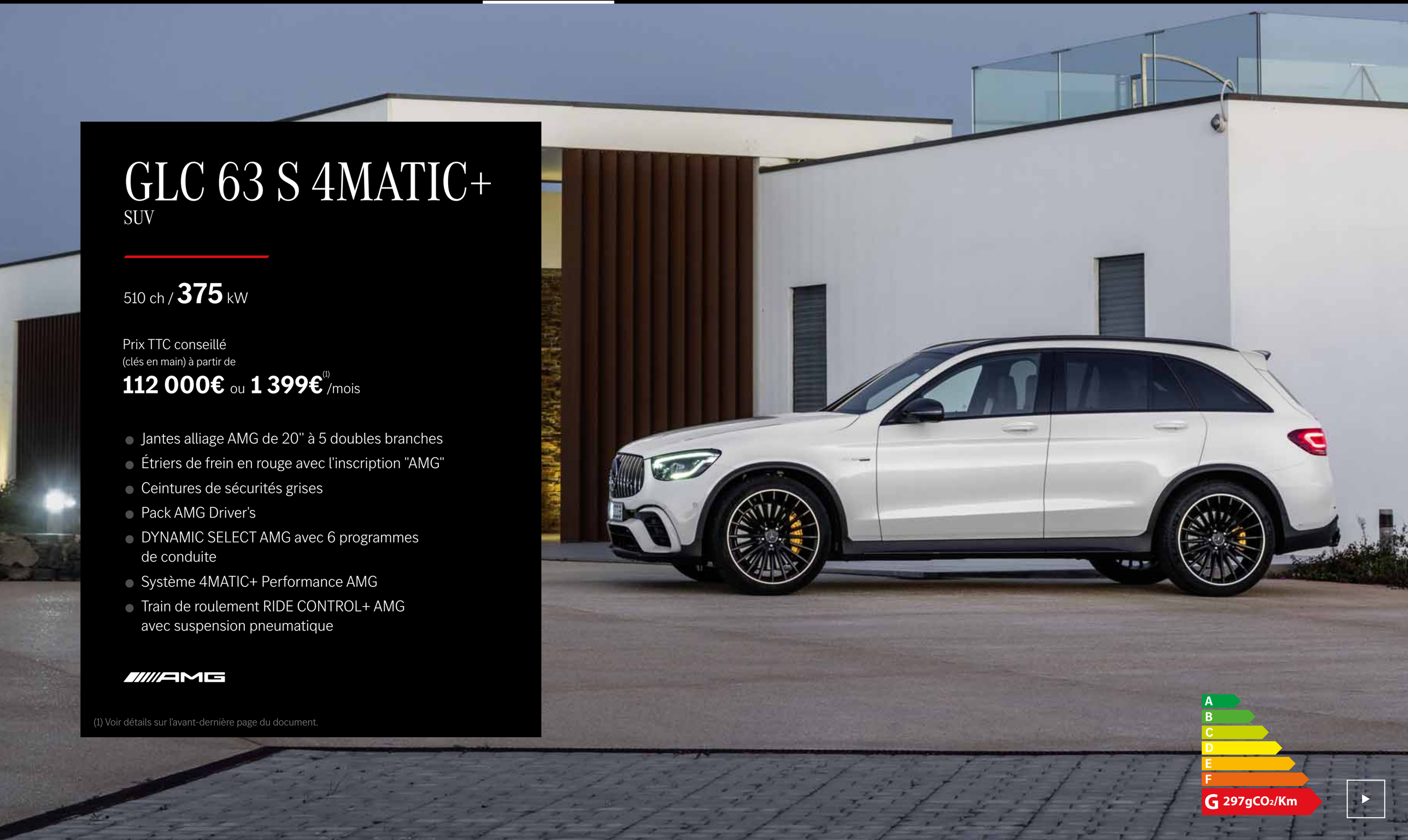

La Mercedes-AMG GLC SUV 63 S 4MATIC+ comprend une jupe avant AMG façon aile de jet avec splitter avant dans le ton argent iridium mat, deux lamelles noires dans chaque prise d'air extérieure

Affichage spécifique AMG dans le combiné d'instruments digital

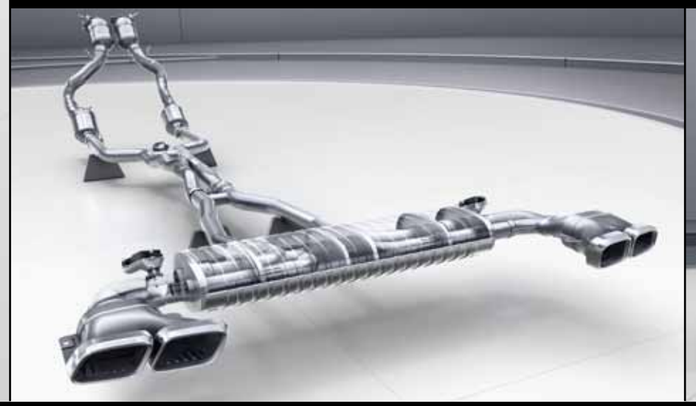

Système de sortie d'échappement AMG Performance

Système de freinage composite Hautes Performances AMG

GLC 63 S 4MATIC+
COUPÉ

510 ch / **375** kW

Prix TTC conseillé
(clés en main) à partir de
113 800€ ou **1 388€**[(1)]/mois

- Jantes alliage AMG de 20" à 5 doubles branches
- Étriers de frein en rouge avec l'inscription "AMG"
- Ceintures de sécurités grises
- Pack AMG Driver's
- DYNAMIC SELECT AMG avec 6 programmes de conduite
- Système 4MATIC+ Performance AMG
- Train de roulement RIDE CONTROL+ AMG avec suspension pneumatique

AMG

(1) Voir détails sur l'avant-dernière page du document.

A
B
C
D
E
F
G 291gCO₂/Km

La Mercedes-AMG GLC Coupé 63 S 4MATIC+ comprend une jupe avant AMG façon aile de jet avec splitter avant dans le ton argent iridium mat, deux lamelles noires dans chaque prise d'air extérieure

Affichage spécifique AMG dans le combiné d'instruments digital

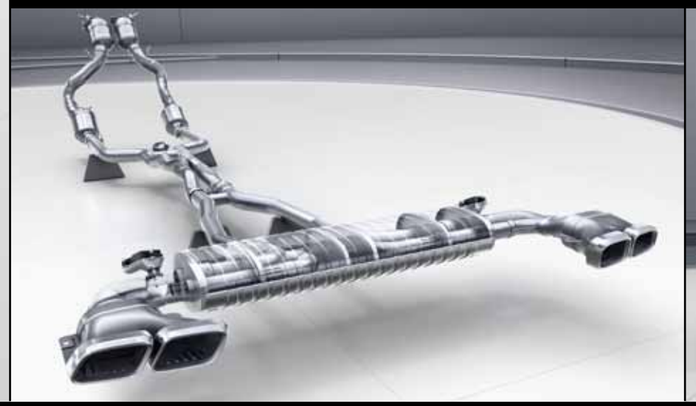

Système de sortie d'échappement AMG Performance

Système de freinage composite Hautes Performances AMG

Jantes

RZS - Jantes alliage AMG 50,8 cm (20") à 5 doubles branches finition gris titane/naturel brillant
Série
Monte 265/45 R20

RZT - Jantes alliage AMG 50,8 cm (20") à 5 doubles branches finition noir mat/naturel brillant - **Prix TTC 600€**
Monte 265/45 R20

RWL - Jantes alliage AMG 53,3 cm (21") multibranches finition noir mat/naturel brillant
Prix TTC 1 150€
Monte 265/40 R21

RWN - Jantes alliage AMG 53,3 cm (21") multibranches finition noir mat/naturel brillant - **Prix TTC 1 150€**
Monte 265/40 R21

RWE - Jantes forgées AMG 53,3 cm (21") à branches en croix finition noir mat et rebord naturel brillant
Prix TTC 3 200€
Monte 265/40 R21

Garnitures

611A - Similicuir ARTICO microfibre DINAMICA AMG noir - **Série**

801A - Cuir nappa noir
Prix TTC 3 000€

811A - Cuir nappa noir
Prix TTC 3 000€

851A - Cuir nappa blanc platine/noir
Prix TTC 3 000€

857A - Cuir nappa rouge pepper/noir
Prix TTC 3 000€

858A - Cuir nappa AMG gris magma/noir
Prix TTC 3 000€

739 - Inserts décoratifs en aluminium clair avec stries longitudinales
Série

H07 - Inserts décoratifs en tilleul structure Line marron brillant - **Prix TTC 300€**

H31 - Inserts décoratifs en chêne anthracite à pores ouverts - **Prix TTC 350€**

H33 - Inserts décoratifs en noyer marron à pores ouverts
Prix TTC 350€

736 - Inserts décoratifs en frêne noir - **Prix TTC 350€**

737 - Inserts décoratifs en frêne noir à pores ouverts aluminium clair à stries longitudinales
Prix TTC 350€

H73 - Inserts décoratifs AMG en carbone/aluminium clair à stries longitudinales
Prix TTC 1 100€

Comparaison des lignes

	GLC 43 4MATIC	GLC 63 S 4MATIC+
EXTERIEUR		
Jupe arrière avec ailettes de diffuseur dans le ton noir	●	
Kit carrosserie AMG comprenant : Jupe arrière AMG pourvue d'ailettes de diffuseur et d'un splitter avec baguette décorative dans le ton argent iridium mat, Jupe avant AMG avec splitter avant dans le ton argent iridium mat et deux lamelles noires dans chaque prise d'air extérieure, Protections de bas de caisse AMG avec inserts dans le ton argent iridium mat		●
Déflecteur AMG sur le toit dans le ton carrosserie		●
Monogramme « Biturbo 4MATIC » sur les ailes avant	●	
Monogramme « V8 Biturbo 4MATIC+ » sur les ailes avant		●
Jantes alliage AMG 48,3 cm (19") à 5 doubles branches finition gris trémolite/naturel brillant	●	
Jantes alliage AMG 51 cm (20'') à 5 doubles branches, finition gris titane/naturel brillant avec étriers AMG rouges		●
INTERIEUR		
Baguettes de seuil éclairées avec monogramme « Mercedes-Benz »	●	
Baguettes de seuil AMG en acier inoxydable brossé		●
Garnitures de sièges similicuir ARTICO / microfibre DINAMICA AMG avec ceintures de sécurité en rouge designo	●	
Garnitures de sièges Similicuir ARTICO / microfibre DINAMICA AMG avec ceintures de sécurité gris cristal		●
Volant Performance AMG en cuir nappa	●	
Volant Performance AMG à 3 branches en cuir nappa/microfibre DINAMICA		●
CONFORT ET FONCTIONNALITÉS		
Moteur V6 biturbo Mercedes-Benz de 3,0 litres "M276"	●	
Moteur V8 AMG biturbo de 4,0 litres "M177", signé Mercedes-AMG et fabriqué selon le légendaire principe « one man, one engine »		●
DYNAMIC SELECT AMG comprenant le nouveau programme « Verglas » ainsi que les programmes de conduite « Confort », « Sport », « Sport+ » et « Individual » au paramétrage spécifique à AMG	●	
DYNAMIC SELECT AMG comprenant le nouveau programme « Verglas » ainsi que les programmes de conduite « Confort », « Sport », « Sport+ » et « Individual » au paramétrage spécifique à AMG , programme « RACE » disponible exclusivement pour le modèle S		●

Comparaison des lignes

	GLC 43 4MATIC	GLC 63 S 4MATIC+
CONFORT ET FONCTIONNALITÉS		
Pack Premium : Assistant de feux de route, Assistant de signalisation routière, Combiné d'instruments digital de 31 cm (12,3"), Eclairage d'ambiance 64 couleurs, Sièges conducteur et passager avant chauffants, Système de sonorisation Advanced	●	
Pack Premium Plus : Assistant de feux de route, Assistant de signalisation routière, Combiné d'instruments digital de 31cm (12,3"), Eclairage d'ambiance 64 couleurs, Pack Stationnement avec caméras panoramiques 360°, Projecteurs LED hautes performances, Sièges avant chauffants, Toit ouvrant panoramique sur GLC SUV / Toit ouvrant sur GLC Coupé		●
Boîte de vitesses automatique à 9 rapports 9G-TRONIC	●	
Boîte de vitesses automatique à 9 rapports SPEEDSHIFT MCT AMG avec programme manuel « M », fonction Race Start et mode croisière		●
Différentiel autobloquant AMG électronique de l'essieu arrière		●
Système 4MATIC+ Performance AMG avec répartition entièrement variable du couple		●
Système de freinage à l'avant doté d'étriers fixes à 4 pistons et du logo « Mercedes-Benz » etde disques de frein perforés de dimension 360 mm/36mm et Système de freinage à l'arrière doté d'étriers flottants à 1 piston et de disques de frein de dimension 320 mm/24 mm	●	
Système de freinage composite haute performance AMG		●
Système d'échappement avec deux sorties chromées	●	
Système d'échappement commutable AMG Performance avec 2 doubles sorties chromées trapézoïdales		●

Le GLC SUV & Coupé

Tarifs.

Choisissez une motorisation

Essence

> Choisissez un moteur essence

Diesel

> Choisissez un moteur diesel

Hybride rechargeable

> Choisissez un moteur hybride

SUV - Moteur essence

	Puissance	CO_2 en g/km*	Boîte de vitesses	MERCEDES-AMG	
				Prix TTC conseillé en euros clés en main	Loyer TTC** (en euros/mois)
AMG GLC 43 4MATIC	390 ch	241 - 256 (WLTP)	**9G-TRONIC**	**73 000€**	**957€**(1)
AMG GLC 63 S 4MATIC+	510 ch	291 - 300 (WLTP)	**9G-MCT SPEEDSHIFT AMG**	**112 000€**	**1 399€**(1)

*Données exprimées selon la procédure d'homologation en cycle combiné WLTP.

** Offres de Location Longue Durée sur 36 mois, 45 000km, moyennant un premier loyer de 15% du prix client TTC (options comprises).

(1) Voir détails sur l'avant-dernière page du document

SUV - Moteur diesel

	Puissance	CO_2 en g/km*	Boîte de vitesses	AVANTGARDE LINE		AMG LINE		BUSINESS LINE	
				Prix TTC conseillé en euros clés en main	Loyer TTC** (en euros/mois)	Prix TTC conseillé en euros clés en main	Loyer TTC** (en euros/mois)	Prix TTC conseillé en euros clés en main	Loyer TTC** (en euros/mois)
GLC 200 d	163 ch	151 - 180 (WLTP)	**9G-TRONIC**	**54 450€**	**700€(1)**	**56 450€**	**725€(1)**	**53 650€**	**690€(1)**
GLC 220 d 4MATIC	194 ch	153 - 183 (WLTP)	**9G-TRONIC**	**58 300€**	**748€(1)**	**60 300€**	**773€(1)**	**57 500€**	**738€(1)**
GLC 300 d 4MATIC	245 ch	167 - 189 (WLTP)	**9G-TRONIC**	**60 800€**	**780€(1)**	**62 800€**	**805€(1)**	-	-
GLC 400 d 4MATIC	330 ch	184 - 204 (WLTP)	**9G-TRONIC**	**68 700€**	**860€(1)**	**70 700€**	**885€(1)**	-	-

*Données exprimées selon la procédure d'homologation en cycle combiné WLTP.

** Offres de Location Longue Durée sur 36 mois, 45 000km, moyennant un premier loyer de 15% du prix client TTC (options comprises).

(1) Voir détails sur l'avant-dernière page du document

SUV - Moteur hybride

	Puissance	CO_2 en g/km*	Boîte de vitesses	AVANTGARDE LINE		AMG LINE		BUSINESS LINE	
				Prix TTC conseillé en euros clés en main	Loyer TTC** (en euros/mois)	Prix TTC conseillé en euros clés en main	Loyer TTC** (en euros/mois)	Prix TTC conseillé en euros clés en main	Loyer TTC** (en euros/mois)
GLC 300 de 4MATIC	194 ch	45 - 58 (WLTP)	**9G-TRONIC**	**63 800€**	**800€(1)**	**65 500€**	**821€(1)**	**63 000€**	**790€(1)**
GLC 300 e 4MATIC	211 ch	49 - 62 (WLTP)	**9G-TRONIC**	**62 000€**	**761€(1)**	**63 700€**	**782€(1)**	**61 200€**	**752€(1)**

*Données exprimées selon la procédure d'homologation en cycle combiné WLTP.

** Offres de Location Longue Durée sur 36 mois, 45 000km, moyennant un premier loyer de 15% du prix client TTC (options comprises).

(1) Voir détails sur l'avant-dernière page du document

Coupé - Moteur essence

	Puissance	CO_2 en g/km*	Boîte de vitesses	MERCEDES-AMG	
				Prix TTC conseillé en euros clés en main	Loyer TTC** (en euros/mois)
AMG GLC 43 4MATIC	390 ch	240 - 254 (WLTP)	**9G-TRONIC**	**76 600€**	**980€**(1)
AMG GLC 63 S 4MATIC+	510 ch	287 - 294 (WLTP)	**9G-MCT SPEEDSHIFT AMG**	**113 800€**	**1 388€**(1)

*Données exprimées selon la procédure d'homologation en cycle combiné WLTP.

** Offres de Location Longue Durée sur 36 mois, 45 000km, moyennant un premier loyer de 15% du prix client TTC (options comprises).

(1) Voir détails sur l'avant-dernière page du document

Coupé - Moteur diesel

	Puissance	CO_2 en g/km*	Boîte de vitesses	AMG LINE Prix TTC conseillé en euros clés en main	AMG LINE Loyer TTC** (en euros/mois)	BUSINESS LINE Prix TTC conseillé en euros clés en main	BUSINESS LINE Loyer TTC** (en euros/mois)
GLC 220 d 4MATIC	194 ch	152 - 180 (WLTP)	**9G-TRONIC**	**66 750€**	**833€(1)**	**65 400€**	**817€(1)**
GLC 300 d 4MATIC	245 ch	167 - 187 (WLTP)	**9G-TRONIC**	**69 250€**	**864€(1)**	-	-
GLC 400 d 4MATIC	330 ch	183 - 202 (WLTP)	**9G-TRONIC**	**77 150€**	**940€(1)**	-	-

*Données exprimées selon la procédure d'homologation en cycle combiné WLTP.

** Offres de Location Longue Durée sur 36 mois, 45 000km, moyennant un premier loyer de 15% du prix client TTC (options comprises).

(1) Voir détails sur l'avant-dernière page du document

Coupé - Moteur hybride

	Puissance	CO_2 en g/km*	Boîte de vitesses	AMG LINE		BUSINESS LINE	
				Prix TTC conseillé en euros clés en main	Loyer TTC** (en euros/mois)	Prix TTC conseillé en euros clés en main	Loyer TTC** (en euros/mois)
GLC 300 de 4MATIC	194 ch	45 - 57 (WLTP)	**9G-TRONIC**	**74 950€**	**913€**(1)	**73 600€**	**897€**(1)
GLC 300 e 4MATIC	211 ch	48 - 61 (WLTP)	**9G-TRONIC**	**73 100€**	**872€**(1)	**71 750€**	**856€**(1)

*Données exprimées selon la procédure d'homologation en cycle combiné WLTP.

** Offres de Location Longue Durée sur 36 mois, 45 000km, moyennant un premier loyer de 15% du prix client TTC (options comprises).

(1) Voir détails sur l'avant-dernière page du document

Le GLC SUV & Coupé

Options & Equipements.

Peintures

040U - Noir - **Série**

149U – Blanc polaire - **Prix TTC 350€**

197U - Noir obsidienne - **Prix TTC 1 100€**

922U - Argent high-tech - **Prix TTC 1 100€**

970U - Bleu spectral - **Prix TTC 1 100€**

859U – Argent mojave - **Prix TTC 1 100€**

831U - Gris graphite - **Prix TTC 1 100€**

890U - Bleu cavansite - **Prix TTC 1 100€**

992U - Gris sélénite - **Prix TTC 1 100€**

996U - Rouge jacinthe métallisé MANUFAKTUR**
Prix TTC 1 500€

799U - Blanc diamant bright MANUFAKTUR
Prix TTC 1 800€

297U - Gris sélénite magno MANUFAKTUR*
Prix TTC 2 800€

*Uniquement disponible avec 524. **L'image montre 996U avec P55.

Pack Sport Black

sur Avantgarde Line, AMG Line et Business Line

Prix TTC

1 600€

1

2

4

3

5

1 840 - Vitres teintées foncées à partir des montants B.

2 R18 - Jantes alliage de 19" à 6 branches, peintes en noir brillant.

3 Protection anti-encastrement sur la jupe avant AMG en noir brillant.

4 RTG – Jantes alliage AMG de 19" à 5 doubles branches - Série avec AMG Line et Pack Sport Black.

5 Boîtiers de rétroviseurs extérieurs peints en noir brillant.

Pack Sport Black AMG

sur AMG GLC 45 4MATIC
De série sur AMG GLC 63 S 4MATIC+

Prix TTC

700€

1

2

3

1 **Bordure centrale inférieure du pare-chocs avant avec baguette décorative intégrée de la jupe avant AMG en noir brillant.**
Vitres teintées foncées à partir des montants B.

2 **Système d'échappement AMG à deux doubles sorties noires chromées.**

3 **Protection anti-encastrement sur la jupe avant AMG en noir brillant.**

Le GLC SUV & Coupé

Accessoires.

Elément décoratif Finition carbone - Ref A2478806205 - **Prix TTC 357€**

Accessoires et boutique

Les articles présentés ci-dessous sont une sélection parmi un catalogue d'accessoires disponible auprès de votre réparateur agrée.

Découvrez l'ensemble des accessoires

Projecteur à LED, Etoile Mercedes, 2 unités - Ref A1778200201- **Prix TTC 163€**

Rampes de toit - Ref A2478903000
Prix TTC 410€

Bac de coffre - Ref A2478140000
Prix TTC 111€

Les prix TTC conseillés sont présentés hors pose.

Accessoires et boutique

Les articles présentés ci-dessous sont une sélection parmi un catalogue d'accessoires disponible auprès de votre réparateur agrée.

Découvrez l'ensemble des accessoires

Sac à provisions - Ref B66954291
Prix TTC 18€

Casquette - Ref B66952989
Prix TTC 57€

Trottinette électrique - Ref B66450199
Prix TTC 1 200€

Porteur Bobby - AMG GT - Ref B66962006
Prix TTC 103€

Le GLC SUV & Coupé

Services.

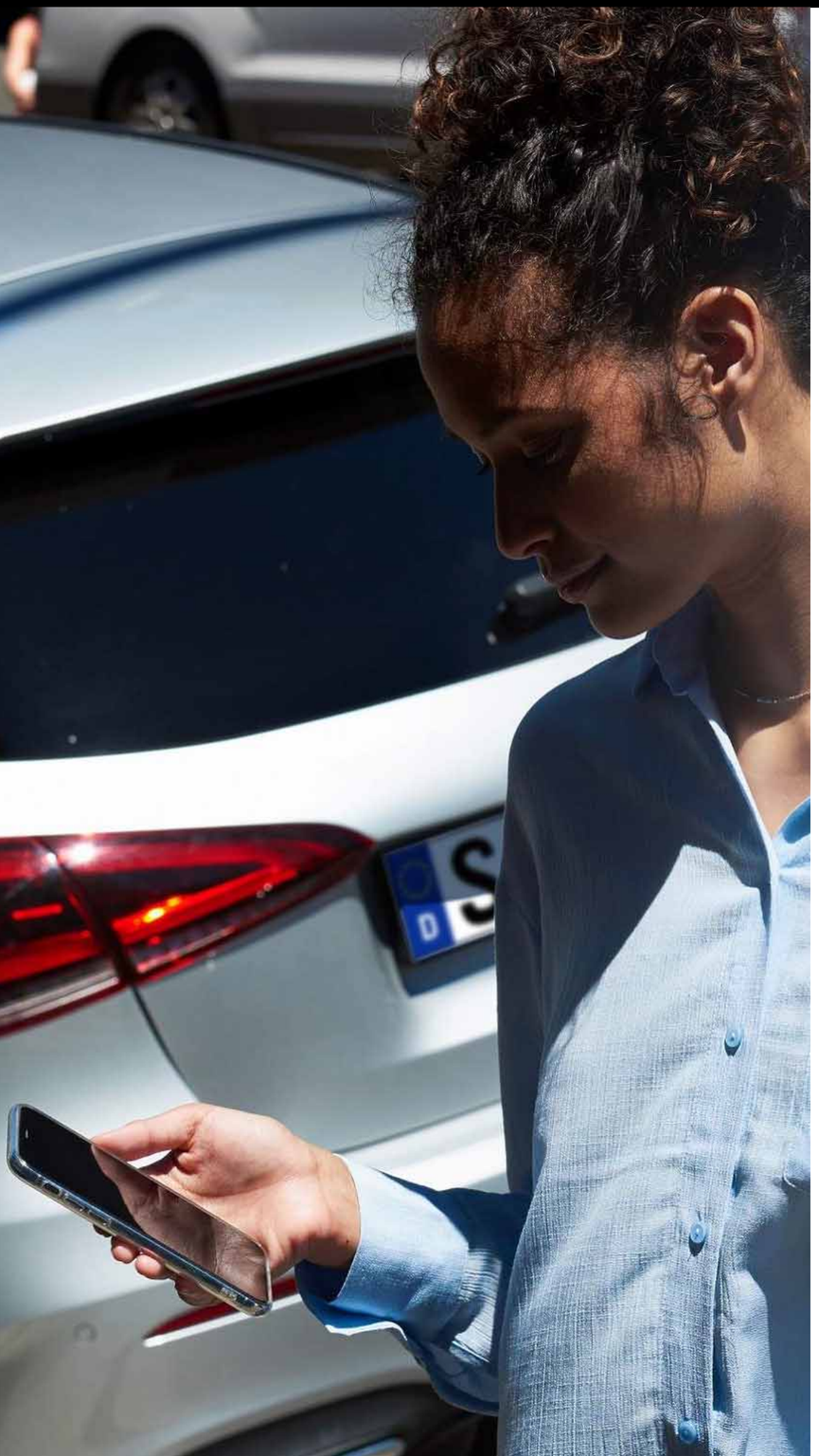

MERCEDES *me*

Un monde de services à votre portée

Mercedes *me* vous ouvre les portes d'un monde numérique intelligent. Connecté à votre véhicule, vous bénéficiez d'un espace personnel 100% dédié à votre confort et vous permet de gagner un temps précieux. Grâce à l'écosystème d'applications, Mercedes *me* est votre compagnon numérique personnel qui vous assiste dans votre quotidien pour tout ce qui concerne votre Mercedes.

En savoir plus sur Mercedes *me*

Mercedes *me*, votre lien privilégié entre votre smartphone et votre véhicule.

Avec Mercedes *me*, retrouvez toutes les informations de votre véhicule. Vous pouvez ainsi gérer votre quotidien depuis votre mobile.

- Services essentiels : contrôle de l'état du véhicule dont l'autonomie, la pression des pneus...
- Services à distance* : ouverture/fermeture du véhicule et des fenêtres, pré-climatisation et pré-chauffage...
- Services de localisation* : géolocalisation du véhicule, alerte voiturier, planification des itinéraires...

Mercedes *me* Service, une assistance personnalisée en cas de besoin.

L'application Mercedes *me* Service est votre assistant personnel pour gérer votre véhicule, ses révisions, ses entretiens... Et avec votre accord, il prend même rendez-vous à l'atelier pour la maintenance.

- Télédiagnostic
- Rappel pour la prochaine visite à l'atelier
- Rendez-vous en ligne auprès de votre réparateur grâce à votre smartphone
- Vidéos de démonstration pour tout savoir sur votre véhicule

Mercedes *me* Store, une boutique en ligne de services et fonctionnalités innovantes.

Vous souhaitez acquérir de nouveaux équipements pour votre véhicule ou prolonger la durée de validé de vos services, Mercedes *me* Store vous propose des produits et services à sélectionner selon vos envies et besoins.

- Achat des services Mercedes *me* disponibles pour votre véhicule
- Prolongation des services directement via votre smartphone

* Selon configuration du véhicule

ASSISTANCE MOBILO

L’assurance d’arriver à destination

Personne n'est jamais à l'abri d'une immobilisation de son véhicule. Avec l’assistance gratuite Mobilo, comprise dans notre service et valable partout en Europe 7j/7, 24h/24, vous avez l’assurance d’arriver à destination quoiqu’il arrive. Sur simple appel, un professionnel Mercedes-Benz se porte à votre secours.
Mobilo est valable pendant 30 ans pour toute voiture particulière Mercedes-Benz neuve entretenue selon les préconisations du constructeur par un Réparateur Agréé Mercedes-Benz.

Retrouvez l’ensemble des garanties

Intervention sur place

De l'immobilisation au petit contretemps : l’aide sur place couvre les frais de petites réparations jusqu’à 150 € TTC. Les coûts matériels pour les pneus, batteries et toutes les pièces de rechange sont ici exclus.

TAXI

Prise en charge des occupants

En cas de rapatriement, vos frais de taxis, billet d’avion ou de train sont pris en charge (dans une certaine limite).

Hébergement

Si les réparations de votre Mercedes durent plus longtemps, nous vous offrons jusqu’à trois jours d’hébergement, dans la limite de 400 € TTC par personne/par dossier.

Rapatriement de votre véhicule

Si votre voiture ne peut être réparée sur place, nous organisons et prenons en charge le remorquage vers votre Réparateur Agréé Mercedes-Benz le plus proche, dans un rayon de 50 km depuis le lieu de l'immobilisation.

Véhicule de remplacement

Avec un véhicule de remplacement gratuit pendant trois jours ouvrables maximum, vous restez mobile en attendant que votre Mercedes soit réparée.

CONTRAT SERVICE

Une solution adaptée à chaque besoin.

Pérenniser la qualité de votre véhicule, c'est le faire entretenir par un réseau de spécialistes prêts à vous fournir le meilleur du savoir-faire Mercedes-Benz. Que vous veniez d'acquérir votre voiture ou bien qu'elle vous accompagne depuis plusieurs mois, 3 solutions s'offrent à vous.

En savoir plus

Alors adoptez la Zen Attitude...

- Choisissez la formule la mieux adaptée à vos besoins selon vos critères : durée, kilométrage, nombre de services et mode de paiement.
- Bénéficiez de prix transparents et sans surprise.
- Où que vous soyez en France, aucun règlement ne vous sera demandé lors des visites à l'atelier pour toute demande relevant du contrat.
- Protégez et optimisez votre capital automobile avec l'entretien de votre véhicule par un réseau de professionnels de la marque.
- Gardez la liberté d'étendre la formule choisie.

...et optez pour les solutions Contrat Service.

ServiceCare :
la maintenance selon les préconisations du constructeur.

WarrantyExtension :
l'extension de garantie jusqu'au 10 ans du véhicule.

CompleteCare :
notre formule "tout compris" extension de garantie, maintenance et pièces d'usure.

MERCEDES-BENZ FINANCEMENT

Un financement en toute liberté

Accédez à votre rêve en toute liberté... et flexibilité. Location Longue Durée, Location avec Option d'Achat, Crédit Classique... Mercedes-Benz vous propose des formules sur mesure pour financer l'achat de votre Mercedes en toute sérénité.

Retrouvez l'ensemble des financements

Avec Mercedes-Benz Flex, changez de véhicule dès 18 mois

Parce que la vie est pleine d'imprévus, nous avons créé Mercedes-Benz Flex, une nouvelle solution de financement, flexible et accessible, qui vous permet de rouler continuellement au volant du véhicule le plus adapté à votre situation et à vos attentes. Disponible avec les contrats de Location Longue Durée ou de Location avec Option d'Achat Facility, il permet de changer de véhicule dès 18 mois, sans aucune pénalité*.

Location avec Option d'Achat Facility

Avec cette formule, vous profitez des dernières nouveautés Mercedes-Benz et vous changez de véhicule à votre rythme. À la fin du contrat, vous avez la liberté de restituer le véhicule ou d'en devenir propriétaire.

Location Longue Durée

Cette formule vous permet de rouler au volant d'un véhicule de dernière génération à des loyers avantageux. À la fin du contrat, il suffit de restituer le véhicule pour repartir au volant d'une Mercedes neuve, si vous le souhaitez.

Location avec Option d'Achat Classique

Vous payez des loyers moins élevés qu'en Crédit classique et vous pouvez personnaliser votre financement en choisissant la durée de remboursement et le montant de l'option d'achat. Au terme du contrat, vous êtes libre de revendre le véhicule ou de le garder en levant l'option d'achat.

Crédit classique

Avec ou sans apport, vous devenez propriétaire de votre Mercedes en remboursant des mensualités constantes. À tout moment, vous avez la possibilité de racheter totalement ou partiellement votre financement.

*Voir conditions sur https://www.mercedes-benz.fr/passengercars/buy/financial-services/leasing.html"

ASSURANCE FINANCEMENT

Un financement en toute sérénité

Pour sécuriser votre financement et vous offrir une totale tranquillité, Mercedes-Benz Financement a développé une gamme de produits d'assurances pour vous permettre de protéger vos proches et votre capital.

Retrouvez l'ensemble des assurances

Assurance sur la Personne (a)

Pensez à vos proches, prenez les dispositions optimales lors du financement de votre véhicule : offrez à votre famille et vos proches la sérénité et la tranquillité en cas d'aléas de la vie.

Assurance sur le Capital (b)

Votre capital préservé, quoi qu'il arrive en cas de vol ou de sinistre total.
Protégez votre financement et votre apport avec notre Complémentaire Financière.
Optez pour la sérénité optimale, avec notre Garantie Valeur à Neuf.

(a) (b) Voir détails sur l'avant-dernière page du document.

MERCEDES-BENZ LOCATION

Un véhicule adapté à vos besoins

Envie de découvrir un nouveau modèle, besoin d'un véhicule pour partir en week-end, en vacances, pour un déplacement professionnel ou lors de votre passage à l'atelier ?

Mercedes-Benz Rent
Location Courte Durée (LCD)

Avec Mercedes-Benz Rent et ses agences à travers toute la France, nous pouvons vous accompagner dans la location d'un véhicule de la marque Mercedes quelle que soit l'occasion et la durée.

- Sélection parmi un large choix de nouveautés très bien équipées
- Accueil Premium par un conseiller Mercedes-Benz Rent dédié
- Garantie du modèle réservé

MobilFleet Leasing
Location Longue Durée (LLD)

Une offre complète de véhicules particuliers et utilitaires adaptés aux besoins des professionnels.
Nous vous proposons des contrats de financement flexibles, multiservices et adaptés à votre activité et ceux de vos collaborateurs.

- Paiement à l'usage : adaptation du loyer à la hausse comme à la baisse au jour près et au km près en fonction de l'utilisation réelle du véhicule.
- Durée et kilométrage adaptables jusqu'au dernier jour du contrat : 18 à 72 mois et de 10 000 à 200 000 km.
- Maitrise de votre budget mensuel
- Prestation à la carte pour une offre complète : assurance, entretien, assistance, perte financière, pneumatique été/hiver, carte télépéage...
- Financement et installation de la borne de recharge

ASSURANCE AUTO*

Offrez à votre Mercedes-Benz l'Assurance qu'elle mérite

Assistance exclusive 0 km et 24h/24 avec rapatriement et véhicule de remplacement, réparations et pièces d'origine Mercedes-Benz, franchise diminuée après chaque année sans sinistre dans la limite d'une franchise minimale pouvant être réduite à 0 au terme de 3 années d'assurance dans le programme selon options.
Avec l'assurance tous risques Mercedes-Benz Assurance, prenez la route en toute tranquillité.

Option [BØNN3 CØNDU1T3]**

Roulez. Optimisez. Capitalisez.

Et si vous étiez récompensé pour votre bonne conduite ?
Cette solution d'assurance connectée innovante vous permet de connaître votre comportement de conduite grâce à trois indicateurs.

-10% Profitez d'une réduction de 10% sur votre prime d'assurance dès la souscription à l'option Bonne Conduite.

jusqu'à -25% Après chaque trajet, vous obtenez un score de conduite en vue de réduire votre prime d'assurance annuelle jusqu'à 25%.

Vos 3 indicateurs :

- Freinage
- Virage
- Accélération

Pour obtenir un devis personnalisé, contactez votre conseiller Mercedes-Benz Assurance au :

0 805 05 63 63 Service & appel gratuits

ou connectez-vous sur www.Mercedes-Benz-Assurance.fr

* Voir détails sur l'avant-dernière page du document.
** Bonne Conduite : Selon éligibilité du véhicule

Le GLC SUV & Coupé

Données techniques.

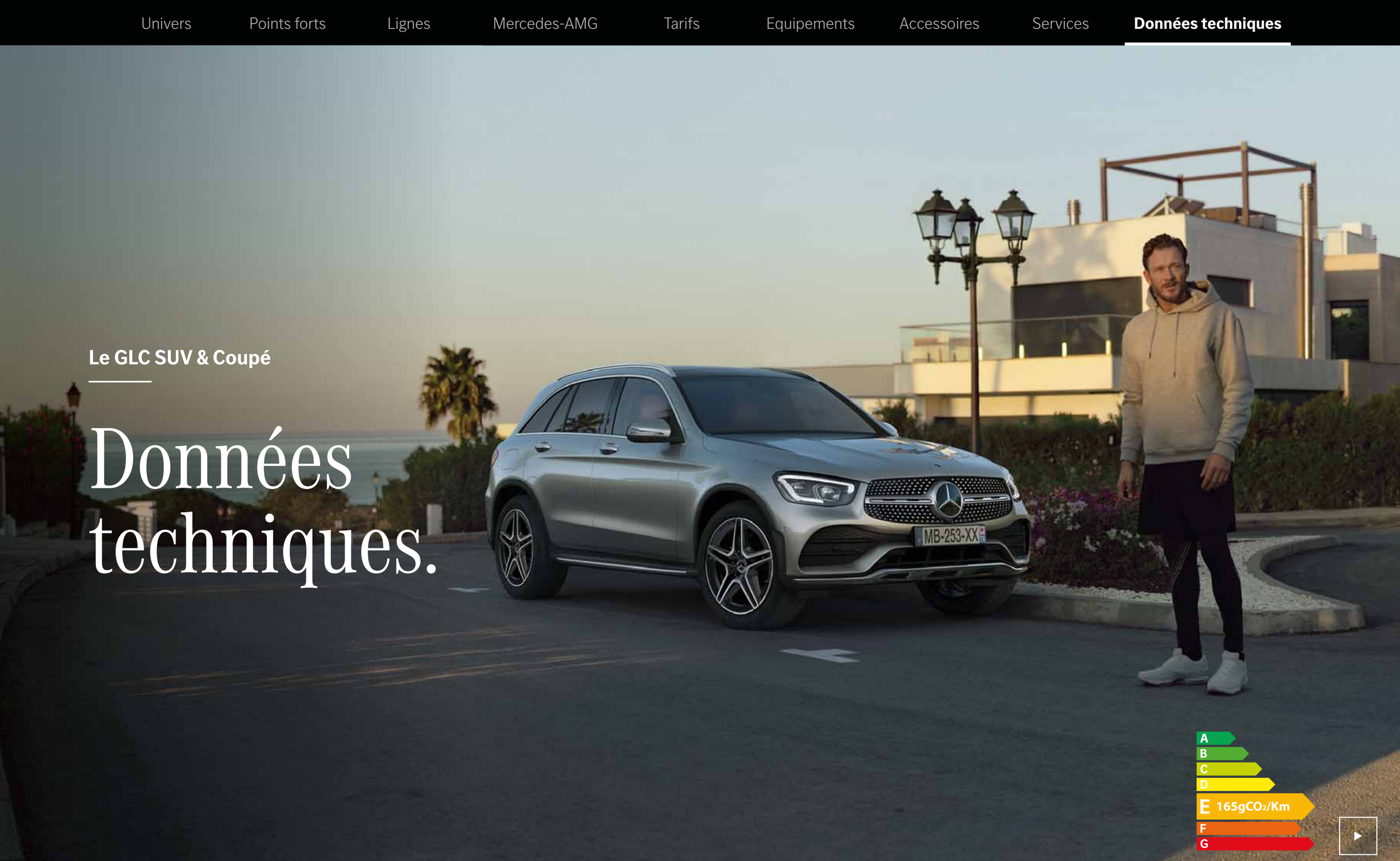

SUV - Données techniques essence

	AMG GLC 43 4MATIC	AMG GLC 63 S 4MATIC+	GLC 300e 4MATIC
MOTEUR			
Nombre de cylindres	V6	V8	L4
Cylindrée (cm³)	2 996	3 982	1 991
Nombre de soupapes	24	32	16
Puissance thermique (kW [ch])	287 [390]	375 [510]	155 [211]
Puissance nominale maxi (électrique) (kW [ch])			90 [122]
Couple maxi (Nm à tr/min)	520 à 2 500 - 5 000	700 à 2 000 - 4 500	350 à 1 600 - 4 000
Puissance administrative (CV)	29	42	10
Norme antipollution	Euro 6d-ISC-FCM	Euro 6d-ISC-FCM	Euro 6d-ISC-FCM
Capacité du réservoir/dont réserve (L)	66/7	66/10	50/7
PERFORMANCE			
Vitesse maxi (km/h)	250	250	230
0 à 100 km/h (s)	4,9	3,8	5,7
Vitesse Maxi en mode électrique (km/h) - PHEV	-	-	140
CONSOMMATIONS / EMISSIONS			
Selon le cycle d'homologation WLTP :			
Conso cycle combiné (L/100km)	10,6 - 11,3	12,9 - 13,3	2,2 - 2,7
CO_2 cycle combiné (g/km)	241 - 256	291 - 300	49 - 62
Autonomie en mode électrique cycle combiné (km)	-	-	41 - 46
Autonomie en mode électrique en ville (km)	-	-	45 - 50
TYPE DE TRANSMISSION	Transmission intégrale	Transmission intégrale	Transmission intégrale
MASSE (KG)			
En ordre de marche	1 875	2 025	2 030
Total en charge	2 460	2 580	2 615
Remorque non freinée/freinée	750/2 170	750/2 170	750/2 000
DIMENSIONS			
Diamètre de braquage - de mur à mur (m)	12,1	12,1	11,8
Volume du coffre (L)	550 - 1 600	550 - 1 600	395 - 1 445

SUV - Données techniques diesel

	GLC 200 d	GLC 220 d 4MATIC	GLC 300 d 4MATIC	GLC 400 d 4MATIC	GLC 300 de 4MATIC
MOTEUR					
Nombre de cylindres	L4	L4	L4	L6	L4
Cylindrée (cm³)	1 950	1 950	1 950	2 925	1 950
Nombre de soupapes	16	16	16	24	16
Puissance thermique (kW [ch])	120 [163]	143 [194]	180 [245]	243 [330]	143 [194]
Puissance nominale maxi (électrique) (kW [ch])					90 [122]
Couple maxi (Nm à tr/min)	360 à 1 400 - 3 000	400 à 1 600 - 2 800	500 à 1 600 - 2 400	700 à 1 200 - 3 200	400 à 1 600 - 2 800
Puissance administrative (CV)	9	11	14	22	-
Norme antipollution	EURO 6D-ISC-FCM	Euro 6d-ISC-FCM	Euro 6d-ISC-FCM	Euro 6d-ISC-FCM	Euro 6d-ISC-FCM
Capacité du réservoir/dont réserve (L)	50/7	50/7	50/7	66/7	50/7
PERFORMANCE					
Vitesse maxi (km/h)	207	215	231	240	230
0 à 100 km/h (s)	8,7	7,9	6,5	5,1	6,2
Vitesse Maxi en mode électrique (km/h) - PHEV	-	-	-	-	140
CONSOMMATIONS / EMISSIONS					
Selon le cycle d'homologation WLTP :					
Conso cycle combiné (L/100km)	5,8 - 6,9	5,8 - 7,0	6,4 - 7,2	7,0 - 7,8	1,7 - 2,2
CO_2 cycle combiné (g/km)	151 - 180	153 - 183	167 - 189	184 - 204	45 - 58
Autonomie en mode électrique cycle combiné (km)	-	-	-	-	41 - 45
Autonomie en mode électrique en ville (km)	-	-	-	-	43 - 49
TYPE DE TRANSMISSION	Propulsion arrière	Transmission intégrale	Transmission intégrale	Transmission intégrale	Transmission intégrale
MASSE (KG)					
En ordre de marche	1 800	1 835	1 855	1 915	2 115
Total en charge	2 455	2 500	2 510	2 575	2 650
Remorque non freinée/freinée	750/2 200	750/2 500	750/2 500	750/2 500	750/2 000
DIMENSIONS					
Diamètre de braquage - de mur à mur (m)	11,8	11,8	11,8	11,8	11,8
Volume du coffre (L)	550 - 1 600	550 - 1 600	550 - 1 600	550 - 1 600	395 - 1 445

Coupé - Données techniques essence

	AMG GLC 43 4MATIC	**AMG GLC 63 S 4MATIC+**	**GLC 300e 4MATIC**
MOTEUR			
Nombre de cylindres	V6	V8	L4
Cylindrée (cm³)	2 996	3 982	1 991
Nombre de soupapes	24	32	16
Puissance thermique (kW [ch])	287 [390]	375 [510]	155 [211]
Puissance nominale maxi (électrique) (kW [ch])			90 [122]
Couple maxi (Nm à tr/min)	520 à 2 500 - 5 000	700 à 2 000 - 4 500	350 à 1 600 - 4 000
Puissance administrative (CV)	29	42	10
Norme antipollution	Euro 6d-ISC-FCM	Euro 6d-ISC-FCM	Euro 6d-ISC-FCM
Capacité du réservoir/dont réserve (L)	66/7	66/10	50/7
PERFORMANCE			
Vitesse maxi (km/h)	250	280	230
0 à 100 km/h (s)	4,9	3,8	5,7
Vitesse Maxi en mode électrique (km/h) - PHEV	-	-	140
CONSOMMATIONS / EMISSIONS			
Selon le cycle d'homologation WLTP :			
Conso cycle combiné (L/100km)	10,6 - 11,2	12,7 - 13	2,1 - 2,7
CO_2 cycle combiné (g/km)	240 - 254	287 - 294	48 - 61
Autonomie en mode électrique cycle combiné (km)	-	-	41 - 46
Autonomie en mode électrique en ville (km)	-	-	46 - 50
TYPE DE TRANSMISSION	Transmission intégrale	Transmission intégrale	Transmission intégrale
MASSE (KG)			
En ordre de marche	1 875	2 030	2 040
Total en charge	2 455	2 590	2 610
Remorque non freinée/freinée	750/2 170	750/2 170	750/2 000
DIMENSIONS			
Diamètre de braquage - de mur à mur (m)	12,1	12,1	11,8
Volume du coffre (L)	500 - 1 400	500 - 1 400	350 - 1 250

Coupé - Données techniques diesel

	GLC 220 d 4MATIC	GLC 300 d 4MATIC	GLC 400 d 4MATIC	GLC 300 de 4MATIC
MOTEUR				
Nombre de cylindres	L4	L4	L6	L4
Cylindrée (cm³)	1 950	1 950	2 925	1 950
Nombre de soupapes	16	16	24	16
Puissance thermique (kW [ch])	143 [194]	180 [245]	243 [330]	143 [194]
Puissance nominale maxi (électrique) (kW [ch])				90 [122]
Couple maxi (Nm à tr/min)	400 à 1 600 - 2 800	500 à 1 600 - 2 400	700 à 1 200 - 3 200	400 à 1 600 - 2 800
Puissance administrative (CV)	11	14	22	-
Norme antipollution	Euro 6d-ISC-FCM	Euro 6d-ISC-FCM	Euro 6d-ISC-FCM	Euro 6d-ISC-FCM
Capacité du réservoir/dont réserve (L)	50/7	50/7	66/7	50/7
PERFORMANCE				
Vitesse maxi (km/h)	217	233	240	230
0 à 100 km/h (s)	7,9	6,6	5,1	6,2
Vitesse Maxi en mode électrique (km/h) - PHEV	-	-	-	140
CONSOMMATIONS / EMISSIONS				
Selon le cycle d'homologation WLTP :				
Conso cycle combiné (L/100km)	5,8 - 6,8	6,4 - 7,1	7,0 - 7,7	1,7 - 2,2
CO_2 cycle combiné (g/km)	152 - 180	167 - 187	183 - 202	45 - 57
Autonomie en mode électrique cycle combiné (km)	-	-	-	41 - 45
Autonomie en mode électrique en ville (km)	-	-	-	43 - 48
TYPE DE TRANSMISSION	Transmission intégrale	Transmission intégrale	Transmission intégrale	Transmission intégrale
MASSE (KG)				
En ordre de marche	1 845	1 875	1 935	2 135
Total en charge	2 500	2 530	2 585	2 660
Remorque non freinée/freinée	750/2 500	750/2 500	750/2 500	750/2 000
DIMENSIONS				
Diamètre de braquage - de mur à mur (m)	11,8	11,8	11,8	11,8
Volume du coffre (L)	500 - 1 400	500 - 1 400	500 - 1 400	350 - 1 250

Dimensions GLC SUV

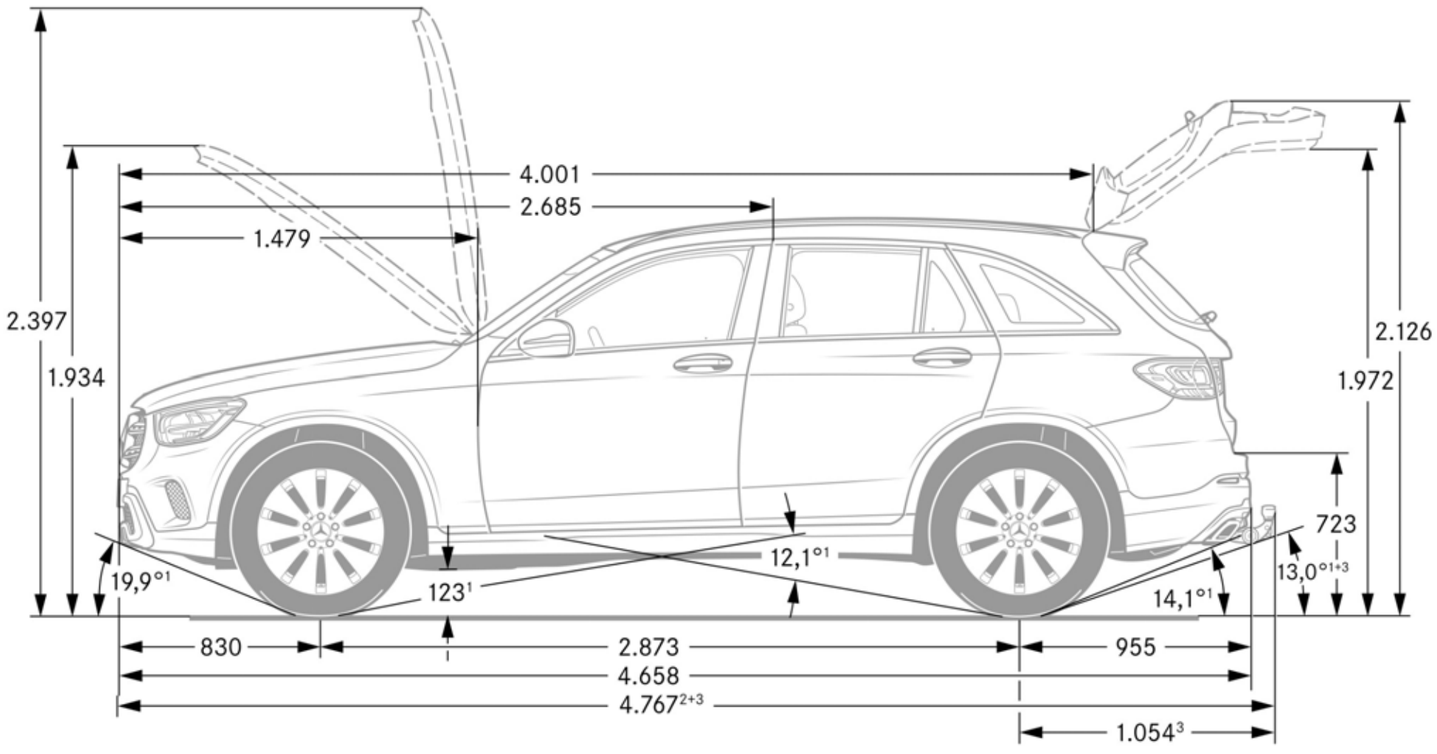

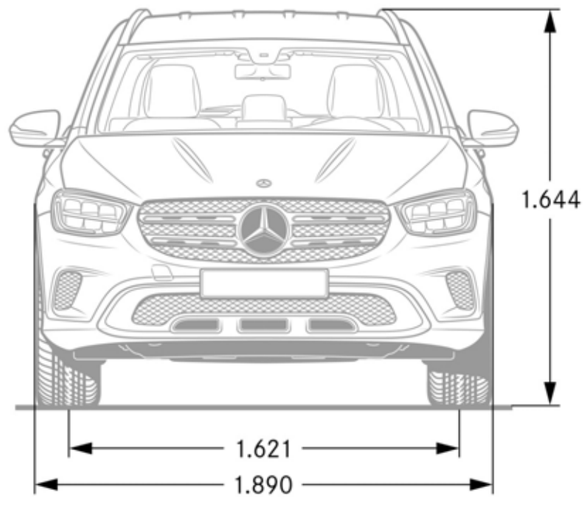

Dimensions GLC Coupé

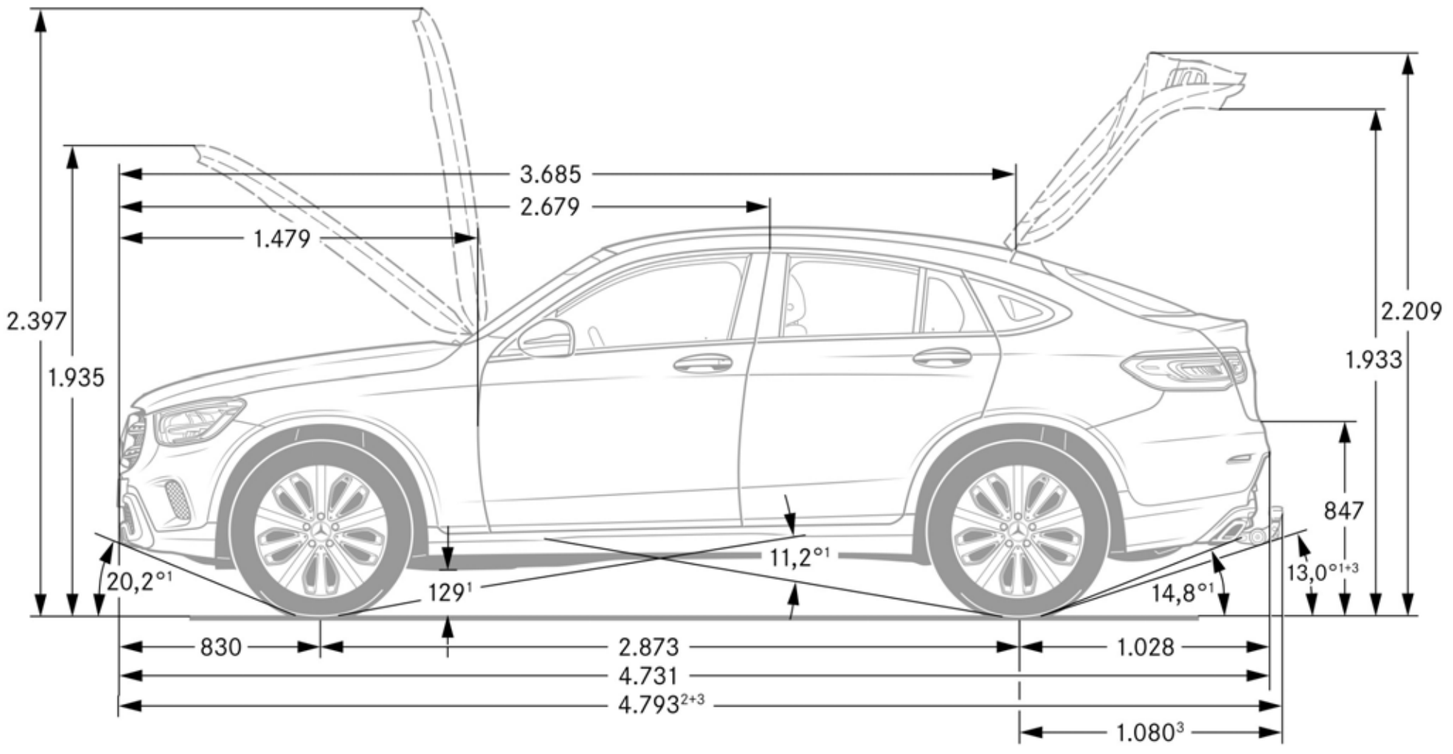

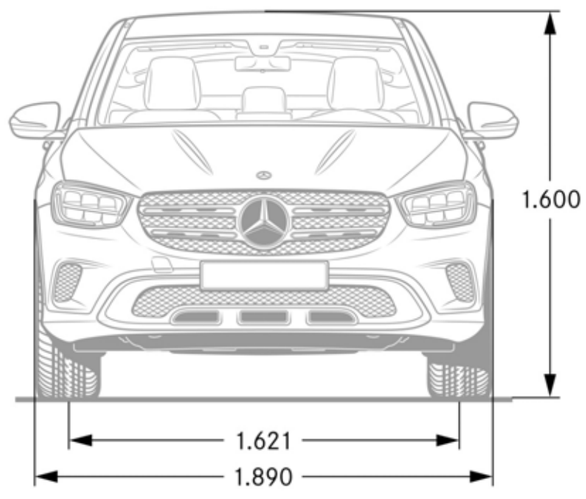

Prolongez l'expérience

et faites de votre rêve une réalité.

CONFIGUREZ VOTRE GLC

RESERVEZ UN ESSAI

TROUVEZ UN DISTIBUTEUR

Les données contenues dans ce document concernent les véhicules commercialises en France. Les données sont susceptibles d'évolution a chaque nouvelle homologation. Le constructeur peut apporter à tout moment des modifications techniques sur ses modèles. Les illustrations peuvent présenter des équipements optionnels. Depuis le 1er Septembre 2018, les véhicules légers neufs sont réceptionnés en Europe sur la base de la procédure d'essai harmonisée pour les véhicules légers (WLTP), procédure d'essai permettant de mesurer la consommation de carburant et les émissions de CO_2, plus réaliste que la procédure NEDC précédemment utilisée. Veillez à bien vérifier auprès de votre Distributeur Agrée Mercedes-Benz que ces valeurs n'ont pas évolué suite à d'éventuels changements d'homologation.

Photos non contractuelles. Les tarifs constructeur conseillés sont indiqués à titre indicatif et sont modifiables sans préavis. Ils sont issus du tarif en vigueur à la date de la dernière mise à jour du document. Ils sont exprimés en Euros TTC (sur la base d'un taux de TVA applicable à la date de la commande) et s'entendent clés en main pour la France métropolitaine. Si l'achat de ce véhicule vous intéresse, contactez votre Distributeur Agrée Mercedes-Benz le plus proche pour connaitre les conditions de prix et de disponibilités (d'équipements et d'options) appliquées.

(1) Offres de location longue durée sur 36 mois moyennant un premier loyer de 10% du prix client TTC (hors options). Exemple: Pour le Pour le GLC 200 d BA9 Avantgarde Line au prix client conseillé du 12/05/2022 proposée en location longue durée sur 36 mois avec un premier loyer mensuel de 5 445€ TTC (hors assurances facultatives) suivi de 35 loyers mensuels de 700€ TTC (hors assurances facultatives) et pour un kilométrage contractuel maximum de 45 000 km. Frais de dossier 700€ TTC inclus dans le 1er loyer. Les offres de location longue durée présentées dans ce livret sont calculées pour une durée de 36 mois et un kilométrage contractuel maximum de 45 000 km. Les offres de financement sont faites sous réserves d'acceptation de votre dossier par Mercedes-Benz Financement, département de Mercedes-Benz Financial Services France (MBFS), 7, avenue Nicéphore Niepce, 78180 Montigny-le-Bretonneux. RCS 304 974 249 Versailles. N° Orias 07 009 177 (www.orias.fr). N° ICS FR77ZZZ149071.

(a) La garantie Perte Financière résulte de la souscription par Mercedes-Benz Financial Services France à la police d'assurance N°842.4133 auprès de MMA IARD Assurances Mutuelles, RCS Le Mans N° 775652126 société d'assurance mutuelle et MMA IARD, S.A au capital social de 537.052.368 €, RCS Le Mans 440 048 882 ayant leurs sièges sociaux au 14, boulevard Marie et Alexandre Oyon - 72030 Le Mans Cedex 9 et régies par le Code des Assurances. Les garanties Valeur à Neuf (3, 4, 5 ans) résultent de la souscription par Mercedes-Benz Financial Services France à la police d'assurance N°842.4134 auprès de MMA IARD Assurances Mutuelles – Société d'assurance mutuelle à cotisations fixes. RCS Le Mans 775 652 126 MMA IARD, Société Anonyme au capital de 537 052 368 euros. Sièges sociaux : 14, boulevard Marie et Alexandre Oyon - 72030 Le Mans Cedex 9. RCS Le Mans 440 048 882 Entreprises régies par le Code des Assurances.

(b) La protection des personnes résulte d'un contrat d'assurance groupe n°4.592 souscrit par Mercedes-Benz Financial Services France auprès d'AXA France Vie - SA au capital de 487 725 073,50 € – 310 499 959 RCS Nanterre – AXA France IARD – SA au capital de 214 799 030 € - 722 057 460 RCS Nanterre - Entreprises régies par le Code des assurances dont les sièges sont situés : 313, Terrasses de l'Arche – 92727 Nanterre Cedex.

*Mercedes-Benz Assurance est un programme d'assurance automobile proposé par Mercedes-Benz Financial Services, 7 avenue Nicéphore Niépce 78180 Montigny-le-Bretonneux - RCS Versailles 304 974 249 - immatriculé à l'ORIAS en qualité de mandataire d'assurance sous le N° 07 009 177 (www.orias.fr). Contrats d'assurance souscrits auprès d'AXA France IARD, SA au capital de 214 799 030 € - RCS Nanterre 722 057 460 et AXA Assurances IARD Mutuelle, société d'assurance mutuelle - SIREN 775 699 309, entreprises régies par le Code des Assurances et ayant leur siège social 313 Terrasses de l'Arche 92000 Nanterre, agissant en coassurance et solidaires entre elles. Mercedes-Benz Assurance est distribué et géré par AssurOne Group - SAS au Capital Social de 5 191 761 € - RCS Nanterre 478 193 386 – Siège social : 2-8, Rue Sarah Bernhardt – 92600 Asnières-sur-Seine– N° ORIAS : 07 003 778 (www.orias.fr). Autorité de Contrôle Prudentiel et de Résolution (A.C.P.R.), 4 Place de Budapest CS 92459 - 75436 Paris Cedex 09.

*L'utilisation du navigateur Internet et des services en ligne Mercedes-Benz est possible uniquement via un téléphone portable compatible et soumis à la souscription d'un contrat de téléphonie avec transfert de données auprès d'un opérateur téléphonique. La réception de données issues d'Internet dans la zone de couverture du réseau, peut entraîner un surcoût, notamment à l'étranger. Renseignez-vous auprès de votre opérateur. Votre distributeur Mercedes-Benz se tient à votre disposition pour plus d'informations concernant les services en ligne Mercedes-Benz.

*L'utilisation des services Mercedes *me* connect requiert la connexion du véhicule ainsi que l'inscription préalable sur le portail « Mercedes *me* » et l'acceptation des conditions d'utilisation.

*Le service Live Traffic Information, disponible dans de nombreux pays européens, est utilisable gratuitement pendant 3 ans. Pour pouvoir bénéficier des 3 ans d'utilisation gratuite, une connexion de votre véhicule avec votre compte utilisateur Mercedes *me* est nécessaire. Au-delà, la poursuite de l'utilisation de ce service deviendra payante.

Mercedes-Benz France - 7, avenue Nicéphore Niépce – 78180 Montigny-le-Bretonneux
Mercedes-Benz France - Société par actions simplifiée - Capital 75 516 000€
Siren 622 044 287 R.C.S. Versailles - Siret 622 044 287 00234 - APE 501Z
Siège social : 7, avenue Nicéphore Niépce – 78180 Montigny-le-Bretonneux.
Internet : http://www.mercedes-benz.fr

Pour les trajets courts, privilégiez la marche ou le vélo.
Pensez à covoiturer.
Au quotidien, prenez les transports en commun.
#SeDéplacerMoinsPolluer

Pages 1, 9 visuel du bas : GLC 200 d SUV Avantgarde Line, boite automatique, Argent Mojave métallisé, jantes alliage 5 branches (19).
Pages 2, 8, 9 visuel du haut, 16, 17 premier visuel en partant de la gauche, 90: GLC 200 d SUV AMG Line, boite automatique, argent High-tech métallisé, avec jantes alliage AMG 48,3 cm (19") à 5 doubles branches Finition gris trémolite/naturel brillant et toit ouvrant panoramique.
Pages 10, 67 : GLC 300d coupé AMG Line, boite automatique, peinture rouge jacinthe métallisé designo, avec Jantes alliage AMG 48,3 cm (19") à 5 doubles branches Finition noir brillant/naturel brillant, et pack sport black.
Pages 11, 12 visuel du bas, 17 visuel du milieu : GLC 300 de SUV AMG Line, boite automatique, argent Mojave métallisé, avec jantes alliage AMG 50,8 cm (20") à 5 doubles branches Finition naturel brillant, et toit ouvrant panoramique.
Page 12 visuel du haut : GLC 300 de SUV AMG Line, boite automatique, argent High-tech métallisé, avec Jantes alliage AMG 50,8 cm (20") à 5 doubles branches Finition naturel brillant, et toit ouvrant panoramique.
Page 13 visuel du haut: GLC 300 e 4 MATIC SUV Avantgarde Line, boite automatique, bleu spectral métallisé avec jantes alliage 6 branches 48,3 cm (19") et Pack Sport Black.
Pages 13 visuel du bas, 14 : GLC 300 e 4MATIC SUV Avantgarde Line, boite automatique, argent Mojave métallisé avec jantes alliage 48,3 cm (19").
Pages 17 premier visuel en partant de la droite, 46, 47 ,54 : GLC 43 4MATIC coupé, boite automatique, noir obsidienne métallisé avec jantes alliage AMG 50,8 cm (20") à 5 doubles branches Finition noir brillant/naturel brillant.
Pages 18 premier visuel en partant de la gauche, 22, 23: GLC 200 d SUV Avantgarde Line, boite automatique, peinture blanc polaire, avec jantes alliage 45,7 cm (18") à 5 branches Finition noir brillant/naturel brillant avec monte 235/60.
Pages 18 visuel du milieu, 27 haut : GLC 200 d AMG Line, boite automatique, blanc diamant brillant designo, avec jantes alliage AMG 48,3 cm (19") à 5 doubles branches Finition gris trémolite/naturel brillant et toit ouvrant panoramique.
Pages 18 premier visuel en partant de la droite 34, 35 : GLC 200 d SUV Business Line, boite automatique, peinture blanc polaire, avec jantes alliage 45,7 cm (18") à 5 branches Finition noir brillant/naturel brillant avec monte 235/60.
Pages 19 premier visuel en partant de la gauche, 27 bas droite : GLC 300 d 4MATIC Coupé AMG Line, bleu cavansite métallisé, avec jantes alliage AMG 48,3 cm (19") à 5 doubles branches Finition gris trémolite/naturel brillant.
Page 27 visuel bas gauche : GLC 300 d 4MATIC coupé, boite automatique, gris sélénite magno designo, Pack Sport Black.
Page 48 premier visuel en partant de la gauche : GLC 43 4MATIC SUV, boite automatique, noir obsidienne métallisé avec jantes alliage AMG 50,8 cm (20") à 5 doubles branches Finition noir brillant/naturel brillant
Pages 48 premier visuel en partant de la droite, 59 : GLC 63s 4MATIC+ SUV, boite automatique, argent High-tech métallisé, avec jantes AMG 51 cm (20'') à 5 branche doubles.
Pages 49 premier visuel en partant de la gauche, 55 : GLC 43 4MATIC Coupé, boite automatique, noir obsidienne métallisé, avec jantes alliage AMG 53,3 cm (21") à 5 doubles branches, et toit ouvrant panoramique.
Page 49 premier visuel en partant de la droite, 59 : GLC 63s 4MATIC+ coupé, boite automatique, argent Mojave métallisé, avec jantes AMG 51 cm (20'') à 5 branche doubles.
Page 52 : GLC 43 4MATIC SUV, boite automatique, noir obsidienne métallisé avec jantes alliage AMG 50,8 cm (20") à 5 doubles branches Finition noir brillant/naturel brillant
Page 58 : GLC 63s 4MATIC+ SUV, boite automatique, blanc diamant brillant designo, avec Jantes alliage AMG 53,3 cm (21") multibranches, Pack Sport Black AMG, toit ouvrant panoramique
Page 60 : GLC 63 s 4MATIC+ Coupé, boite automatique blanc diamant brillant, Jantes forgées AMG 53 cm (21'') à branches en croix, PACK Sport Black AMG.
Page 77 : GLC 300 d 4MATIC Coupé AMG Line, argent Mojave métallisé, jantes alliage 19“, et Pack Sport Black.
Page 78 : GLC 63s 4MATIC + SUV, boite automatique, blanc diamant brillant designo, avec Jantes forgées AMG 53 cm (21'') à branches en croix et Pack Sport Black AMG.

mercedes-benz.fr